IL COMPONENTE/MANUFATTO RAPPRESENTATO NEL PRESENTE DOCUMENTO DEVE ESSERE CONFORME ALLA DIRETTIVA ROHS 2002/95/CE
IL COMPONENTE/MANUFATTO RAPPRESENTATO NEL PRESENTE DOCUMENTO DEVE RISPETTARE QUANTO INDICATO NEI CAPITOLATI DI FORNITURA ISA

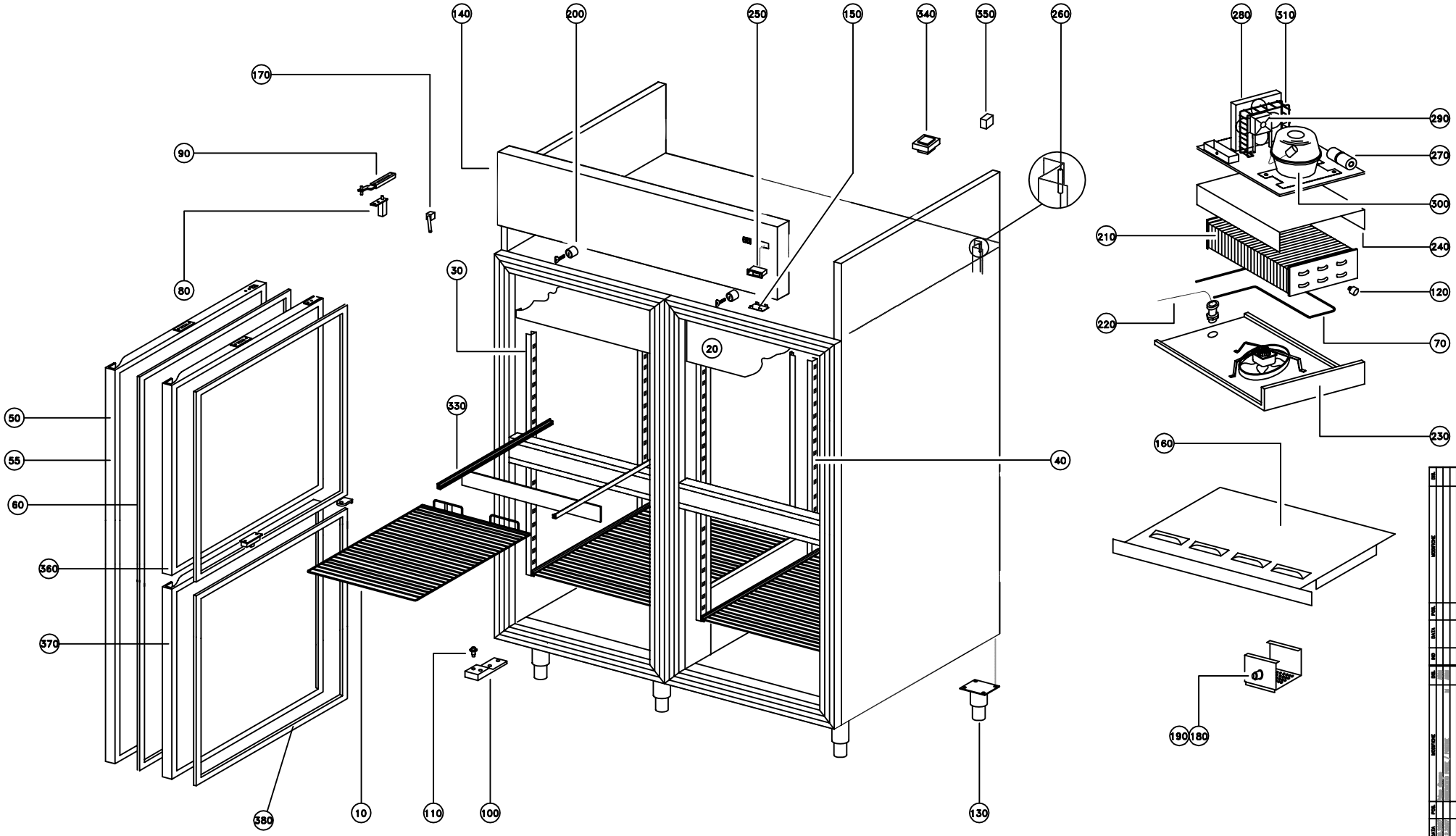

MATERIALE	FINITURA	LUNGH. 0,00	LARGH. 0,00	SPESS. 0,00	FORARE I PARTICOLARI SENZA GUIDA, GRADI E RESIDUI DI LAVORAZIONE TOGLIERE BAVE, SPIGOLI VIVI E PARTI TAGLIENTI	
DISEGNATORE ADRIO M	FORMATO A1	SCALA	TOLL. GEN. IT10	MODELLO	RPG	PEZZO ESTETICO / FACCIA ESTETICA
DENOMINAZIONE ESPLOSO_GE 1400 TM SS+SS					DISEGNO N° 428200004100	
DATA VALIDITÀ 10.12.2007	DISEGNO SUB. N° 428200004000	DISEGNO DA N°			DISEGNO RIFERIMENTO 428200004100	

PROPRIETÀ DELLA ISA S.p.A. SENZA AUTORIZZAZIONE SCRITTA DELLA DITTA IL PRESENTE DISEGNO NON POTRÀ, TUTTO O IN PARTE, ESSERE UTILIZZATO PER LA COSTRUZIONE DELL'OGGETTO, NE VENIRE COMUNICATO A TERZI O PRODOTTO. LA DITTA SE RISERVA I PROPRI DIRITTI A TERMINE DI LEGGE

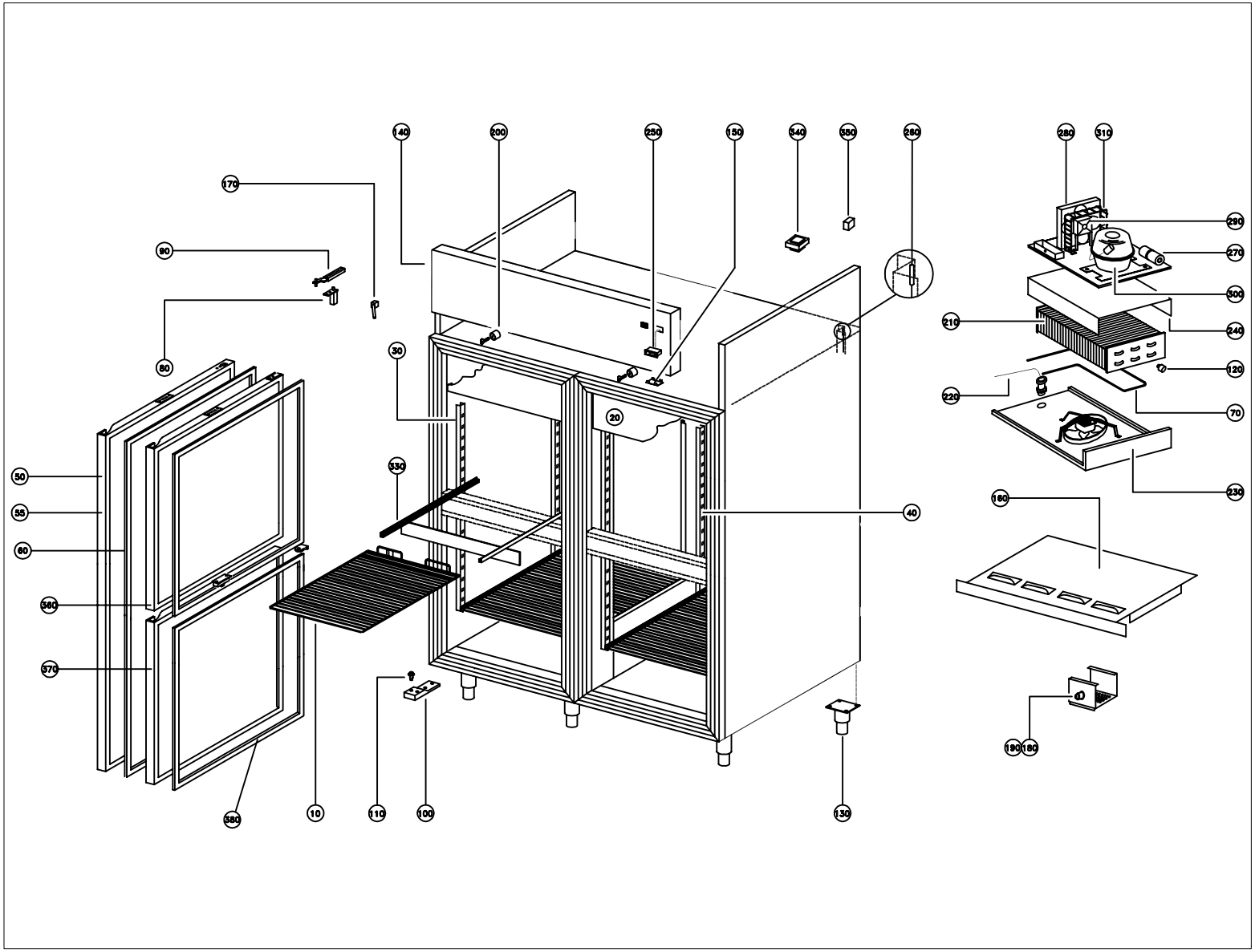
140
200
250
150
340
350
260
280
310
170
290
90
270
300
210
240
80
30
120
220
70
20
50
330
230
55
40
180
60
580
570
190
180
380
10
110
100
130