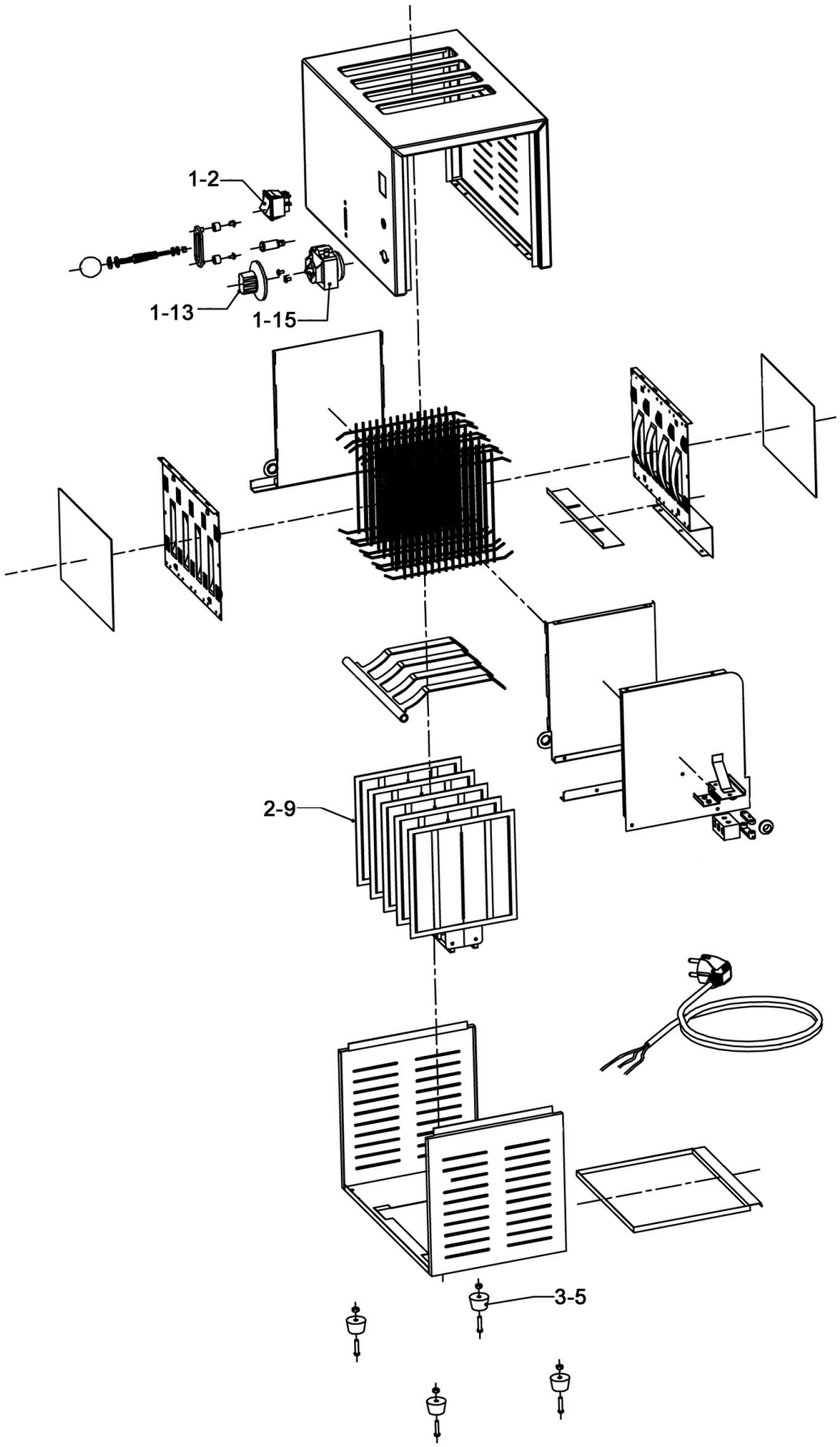

Bartscher	Toaster TS40 Artikel-Nr.: 100292	Explosionszeichnung 12.11.2020	Seite 1/2

Pos.	Artikelbeschreibung	Description of item	Artikel Nr./Item No.
1-13	Knebel	Knob	E0100292113
1-15	Timer	Timer	E0100292115
1-2	Schalter	Switch	E010029212
2-9	Heizkörper	Heating element	E010029229
3-5	Fuß	Base	E010029235