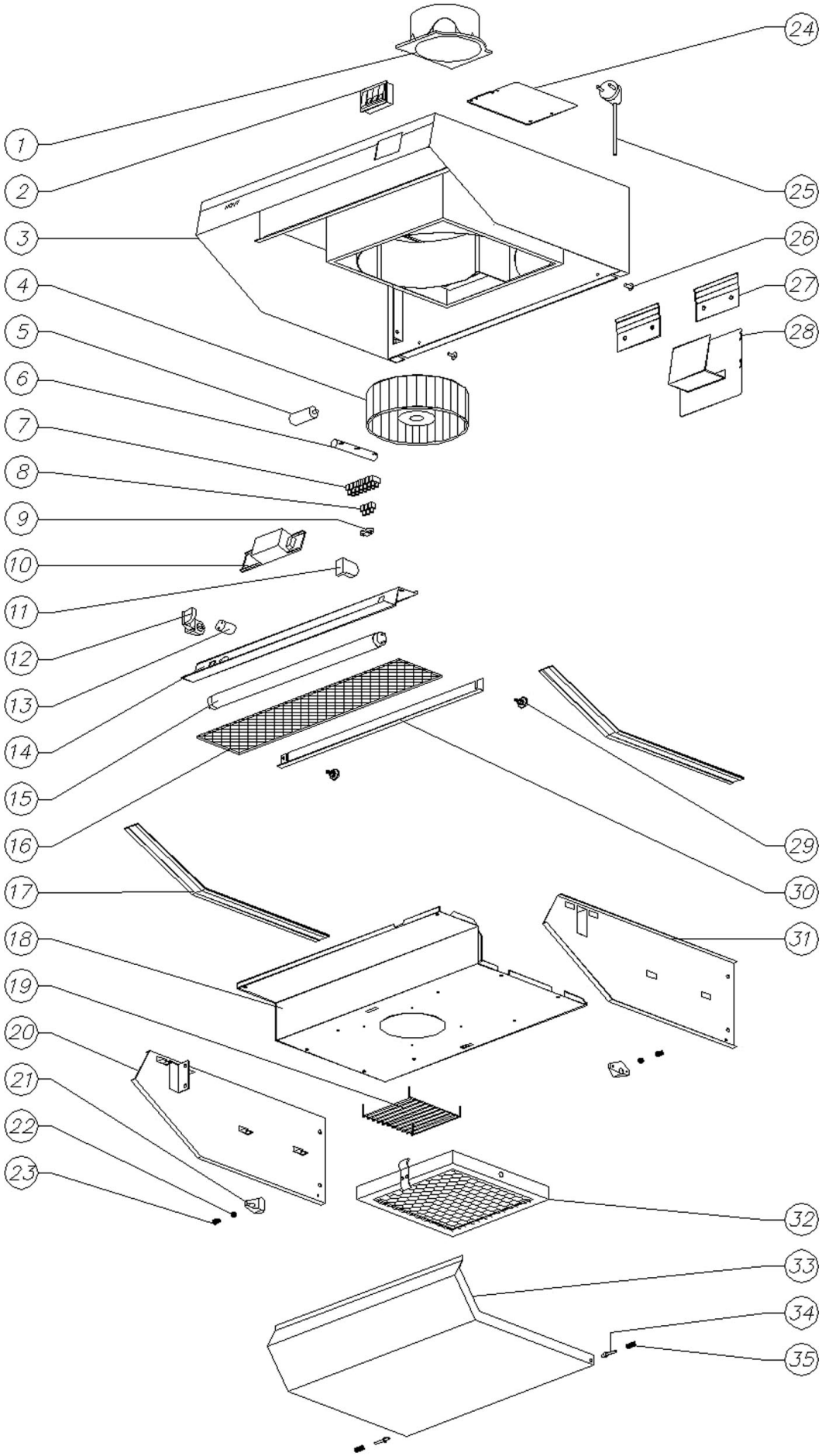

Bartscher	Novy-Dunstabzugshaube Artikel-Nr.: 100.060	Explosionszeichnung 14.12.2011	Seite 1/2

Pos.	Artikelbeschreibung	Description of item	Artikel Nr./Item No.
1	Stutzen, Kunststoff, schwarz	plastic support, black	010800
	Stutzen, Kunststoff, weiß	plastic support, white	E0906005
	Schraubenset z. Befestigung	Screw set f. fixing	E0990075
2	Schaltereinheit kpl.	switch unit compl.	0108062
3	Seitenteil außen links bis 1996	outer side panel, left until 1996	010991
	Seitenteil außen rechts bis 1996	outer side panel, right until 1996	010814
	Abdeckung hinten bis 1996	rear panel until 1996	Auf Anfr./On reqest
	Gehäuse komplett ab 1996	housing from 1996	Auf Anfr./On reqest
4	Motor, Kunstofflamellen bis 1996	motor, plastic fins until 1996	n.m.lieferbar/n.m.available
	Motor D 950/1, Metallamellen ab 1996	motor, metal fins from 1996	0108011
5	Kondensator zum Motor zur 2 YF	condeser for motor 2 YF	010802
6	Widerstand 2 x 190 Ohm	resistance 2 x 190 Ohm	010803
7	Koppelverbindung F12 - Polen	fitting F12 - pole	Auf Anfr./On reqest
8	Koppelverbindung M12 - Polen	fitting M12 - pole	Auf Anfr./On reqest
9	Zugentlastung	power cord jacket	Auf Anfr./On reqest
10	Vorschaltgerät	ballast	E0804018
11	Fassung ohne Starteraufnahme	socket without starter	Auf Anfr./On reqest
12	Fassung mit Starteraufnahme	socket with starter	Auf Anfr./On reqest
13	Starter 4-80W	starter 4-80W	E0804016
14	Deckel für Lampe	lamp cover	Auf Anfr./On reqest
15	Lampe 15W/30	lamp 15W/30	0804020
16	Glasscheibe zur 60 cm Haube	glass for 60 cm hood	010807G
17	Edelstahl Strip	strip casing	Auf Anfr./On reqest
18	Deckel für Motorgehäuse	cover fan	Auf Anfr./On reqest
19	Schutzgitter	grill	0906084
20	Seitenblech links	left side panel	Auf Anfr./On reqest
21	Halterung aus Kunststoff zum Deckel	plastic bracket	025185
22	Kugel 3/8, Edelstahl	ball 3/8, stainless steel	E0906106
23	Feder für Abschirmblech bis 1996	spring until 1996	n.m.lieferbar/n.m.available
	Feder für Abschirmblech ab 1996	spring from 1996	E0905256
24	Deckel Auslaß	cover for outlet	Auf Anfr./On reqest
25	Anschlusskabel mit Stecker	power cord with plug	Auf Anfr./On reqest
26	Schraube	screw	Auf Anfr./On reqest
27	Z-Schiene	suspension of the hood	010804
28	Deckel mit Luftgeleiter	cover with airconduct	Auf Anfr./On reqest
29	Rändelschraube	Knurled screw	E0906125
30	Glasschiene	Glass rail	E0906509
31	Seitenblech rechts	right side panel	Auf Anfr./On reqest
32	Fettfilter	filter	010810
33	Abschirmblech Edelstahl	unterplate stainless steel	010515
34	Scharnier	hinge	0906261
35	Federn für Stifte	spring	010517
o.Abb./	Scharnierstift	hinge pin	010817
no pic.	Abluftstutzen	adapter for hood	100103