Tav. **1**

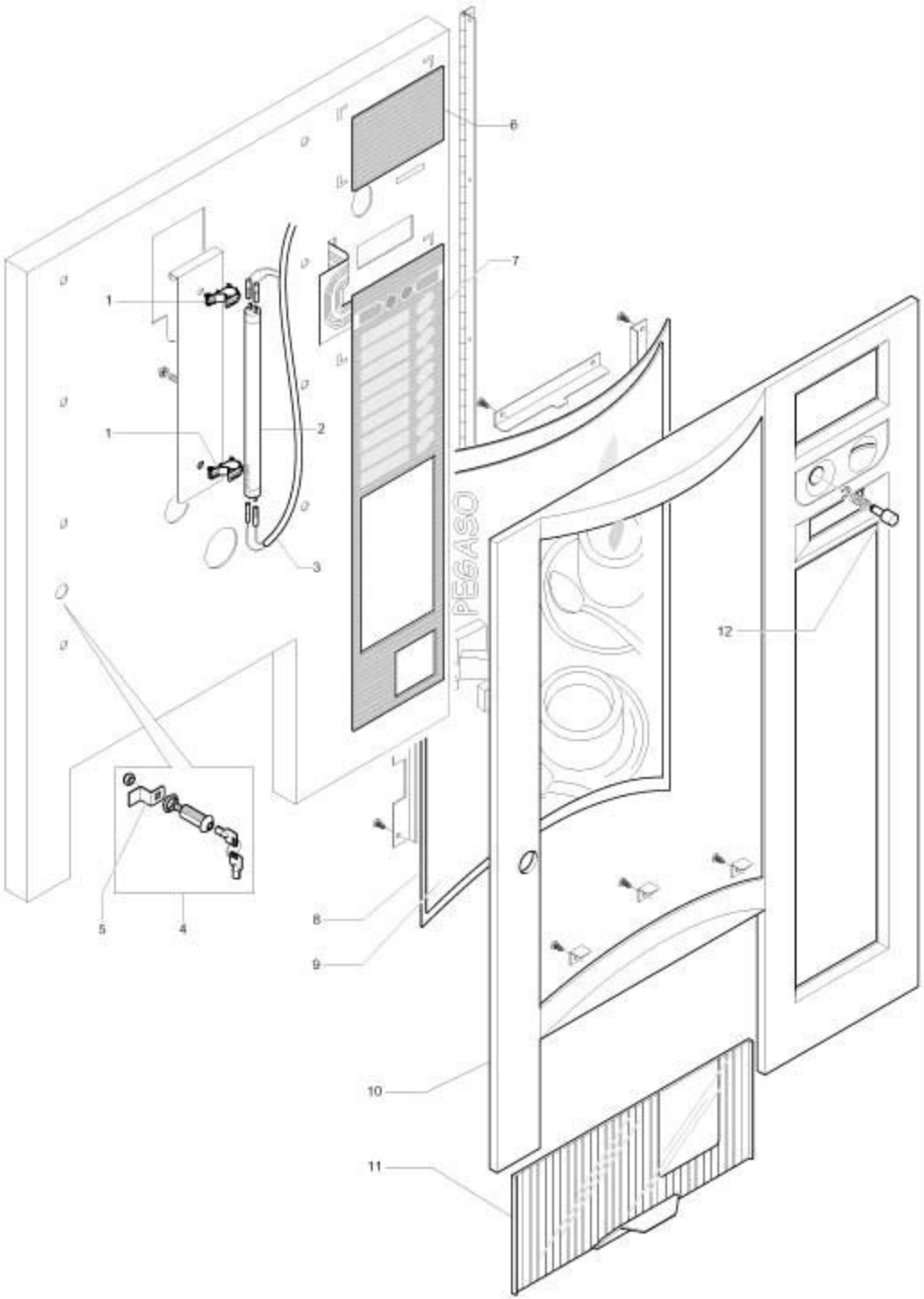

Bianchi

Ed.01/2002

Tav. **2**

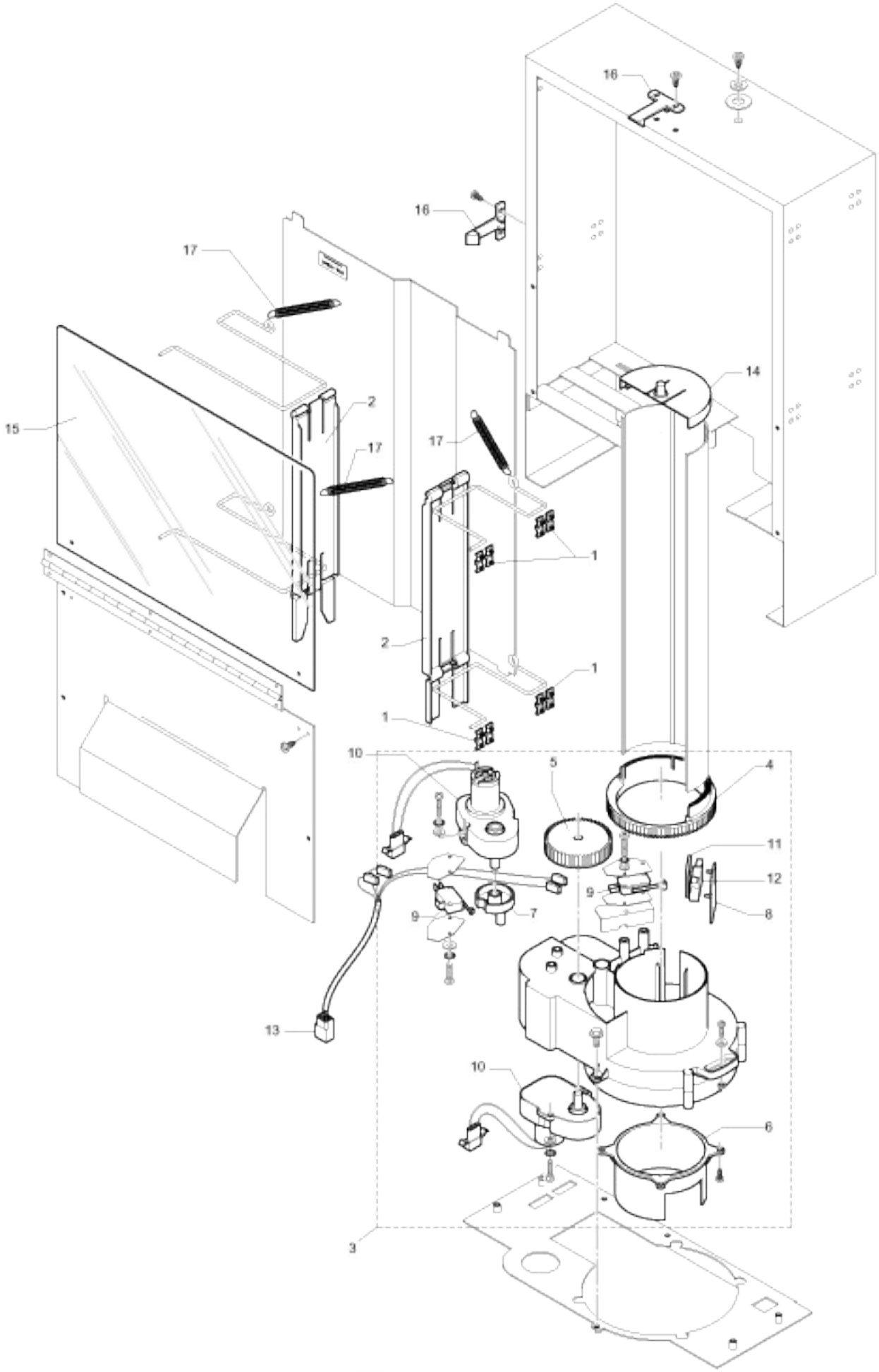

Bianchi

Ed.01/2002

Tav. **3**

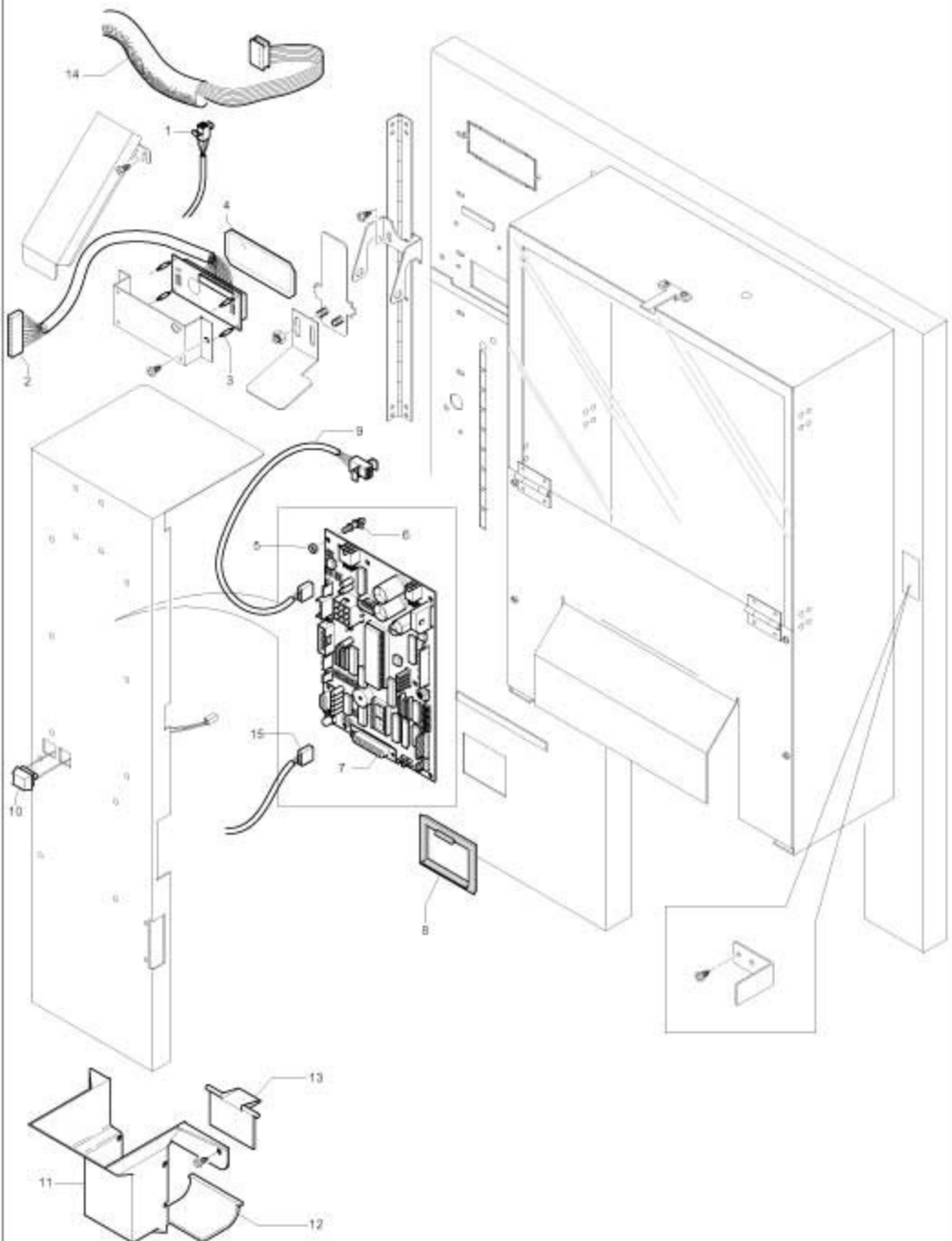

Bianchi

Ed.01/2002

Tav. **4**

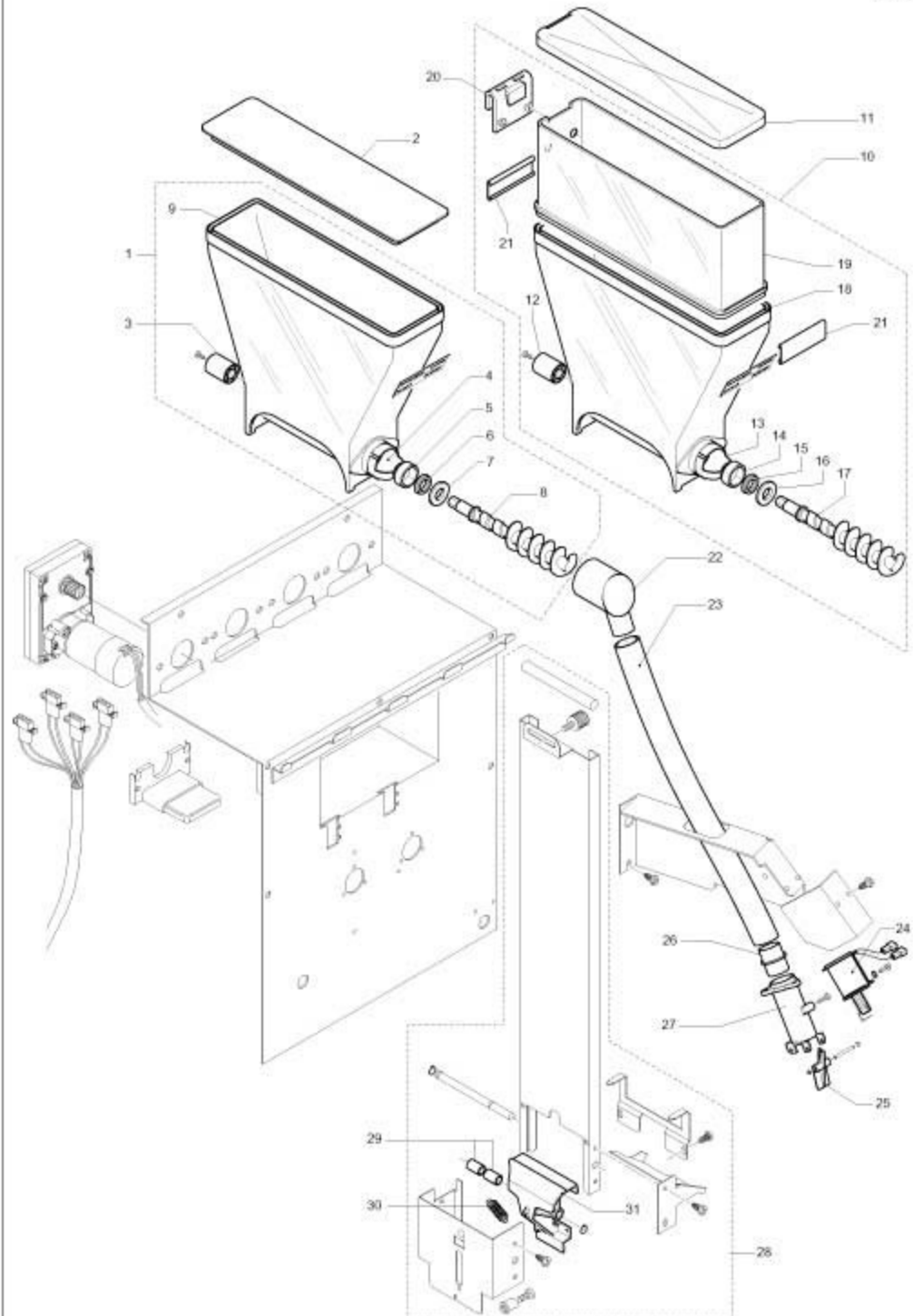

Bianchi

Ed.01/2002

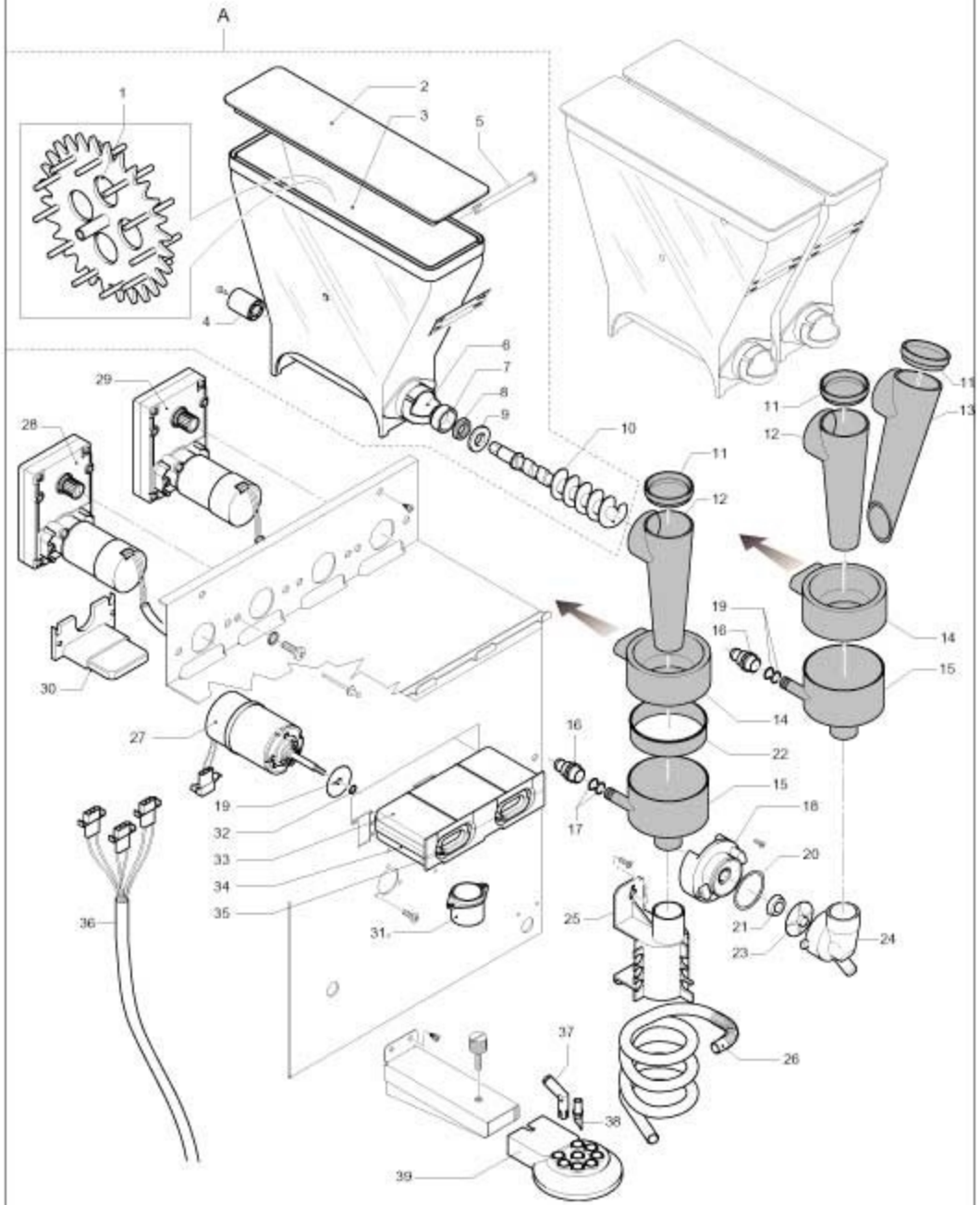
A
1
2
3
4
5
6
7
8
9
10
11
12
13
14
15
16
17
18
19
20
21
22
23
24
25
26
27
28
29
30
31
32
33
34
35
36
37
38
39

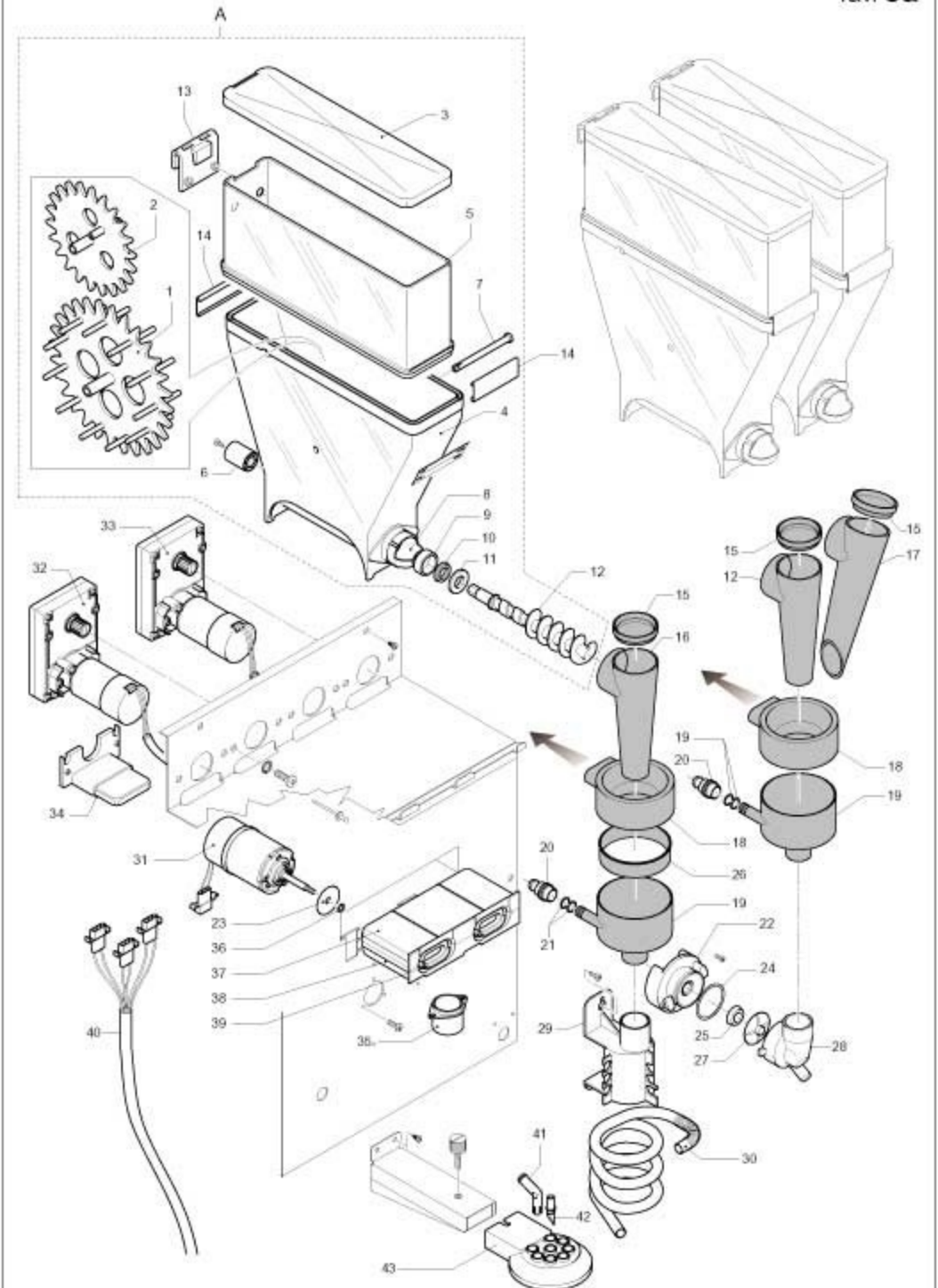
A
1
2
3
4
5
6
7
8
9
10
11
12
13
14
15
16
17
18
19
20
21
22
23
24
25
26
27
28
29
30
31
32
33
34
35
36
37
38
39
40
41
42
43

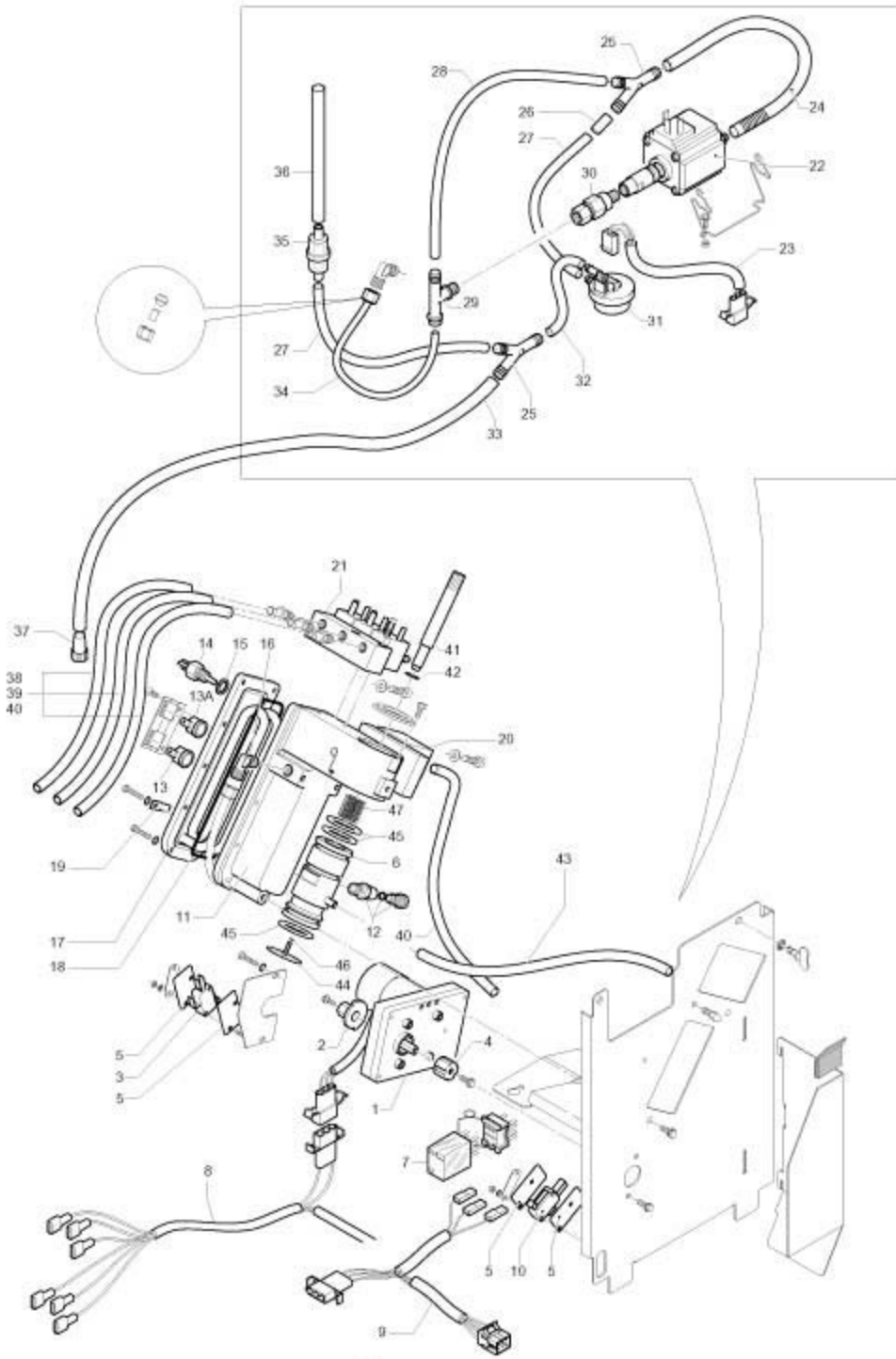
25
28
26
27
24
22
36
30
35
23
29
31
27
34
32
25
33
21
37
14
15
16
41
42
38
39
40
13A
20
13
47
45
19
6
43
11
12
17
45
40
18
46
44
2
4
5
3
5
1
7
8
5
10
5
9

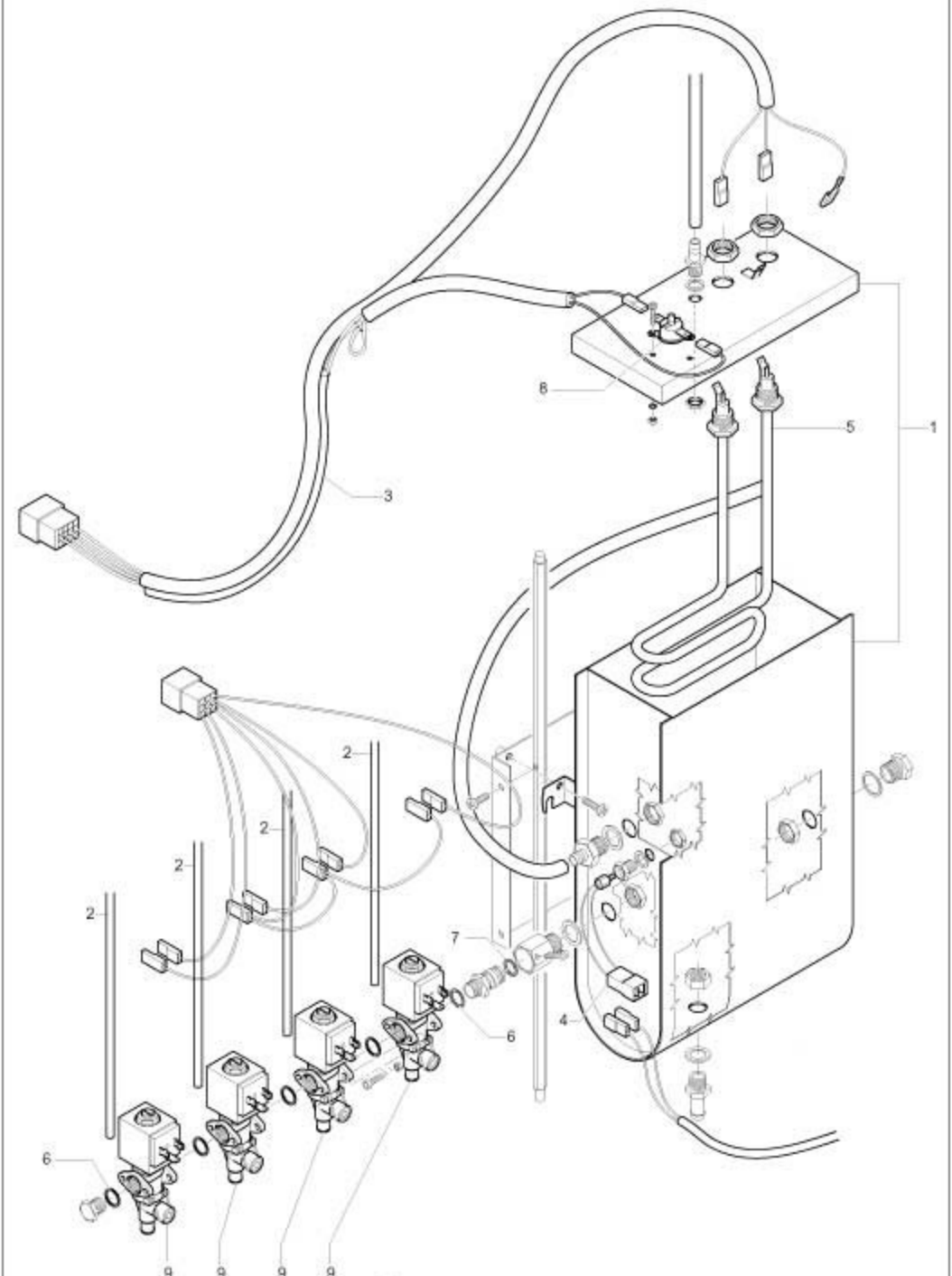
1
2
2
2
2
3
4
5
6
6
7
8
9
9
9
9

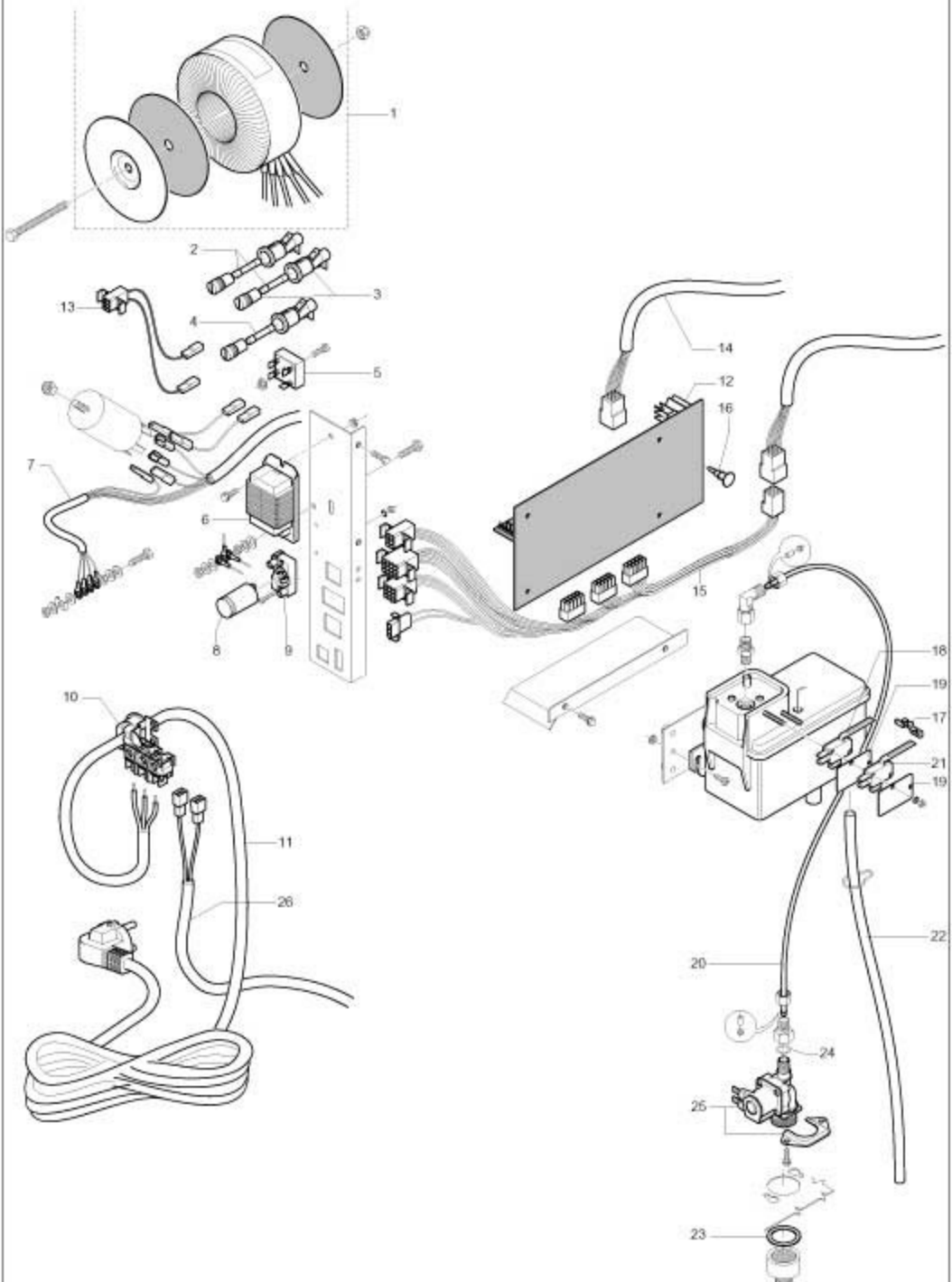
1
2
3
4
5
6
7
8
9
10
11
12
13
14
15
16
17
18
19
19
20
21
22
23
24
25
26

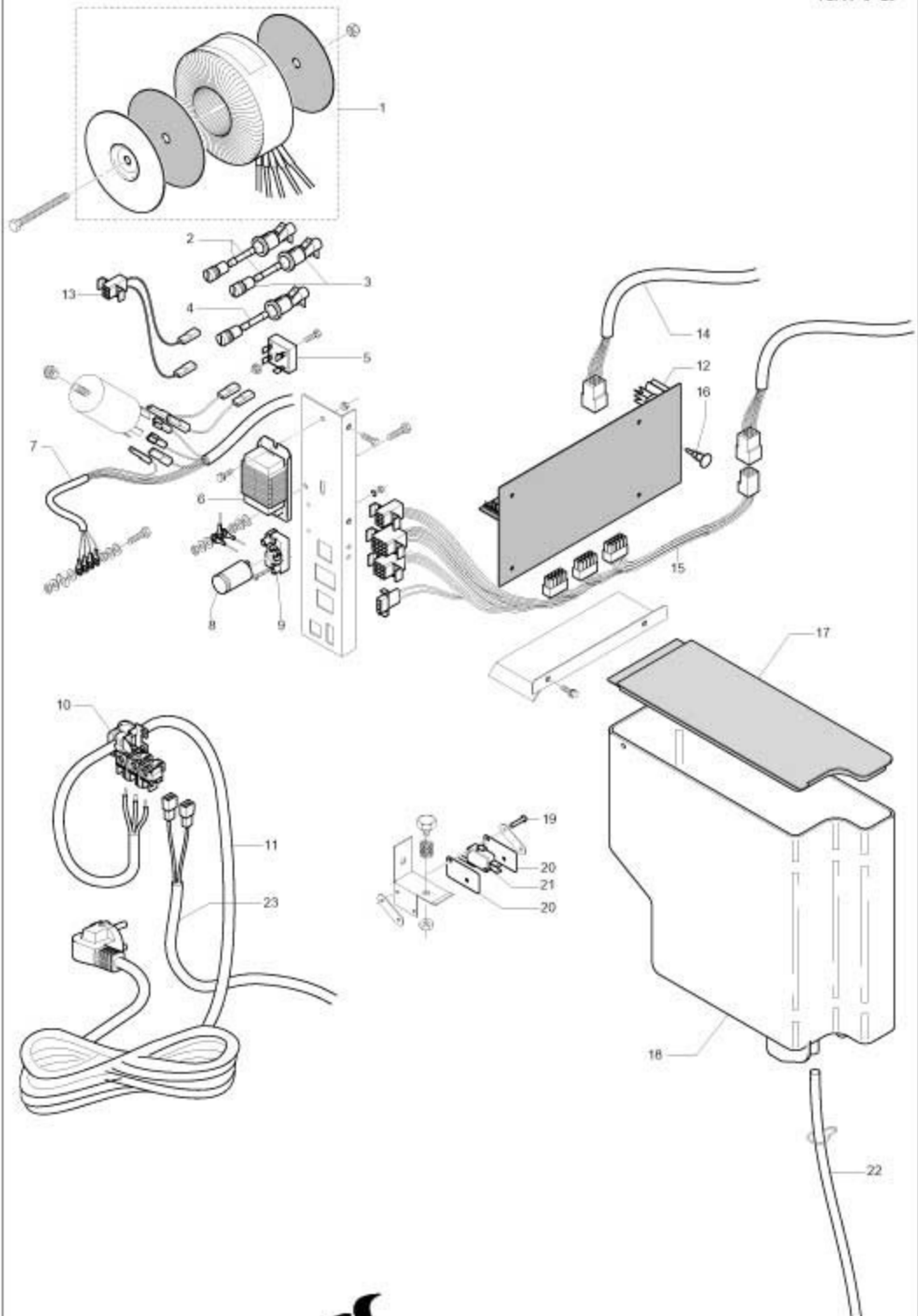
1
2
3
4
5
6
7
8
9
10
11
12
13
14
15
16
17
18
19
20
21
20
22
23

Tav. **8**

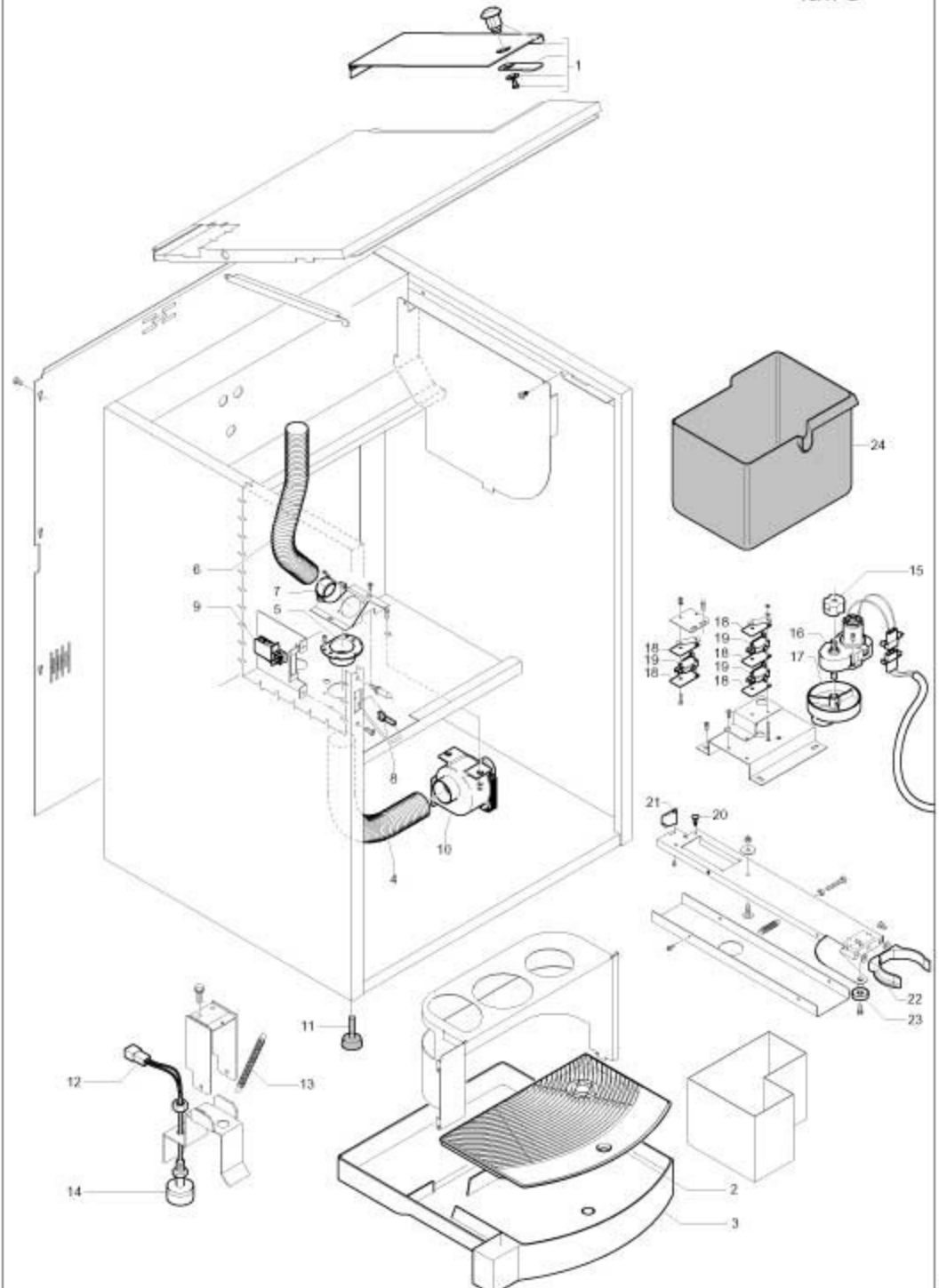

Bianchi

Ed.01/2002

Tav. **8a**

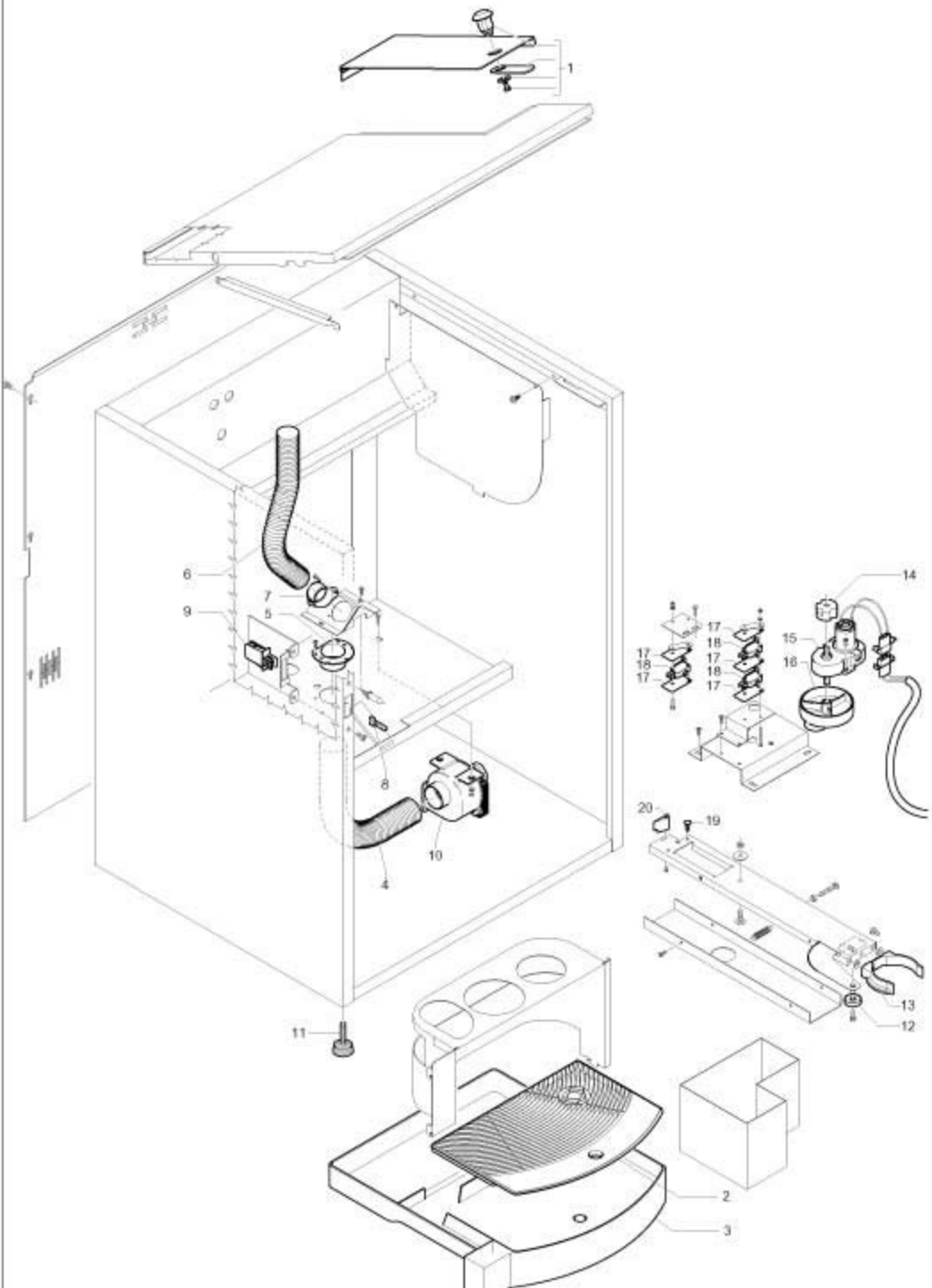

Bianchi

Ed.01/2002

Tav. **9**

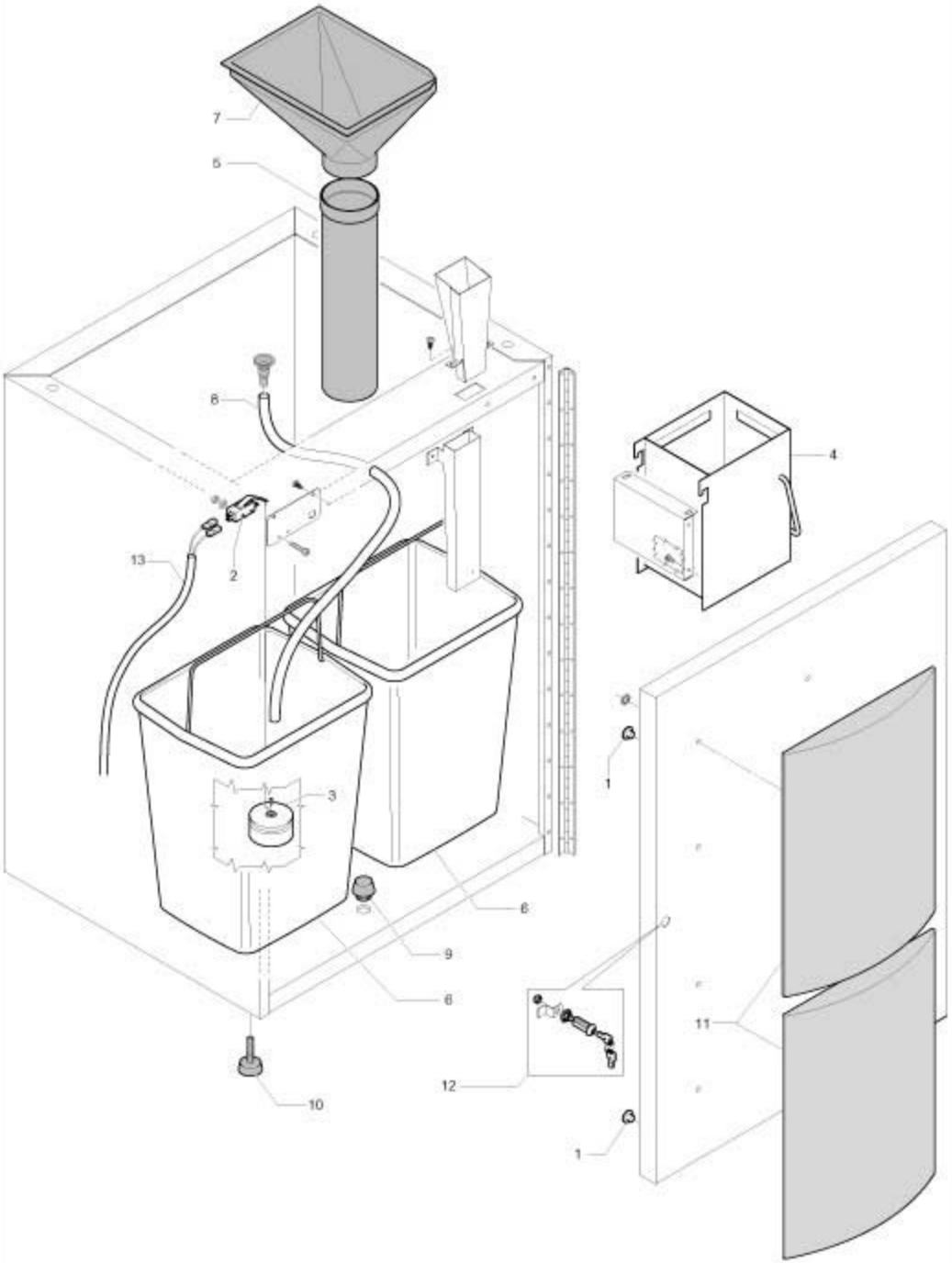

Bianchi

Ed.01/2002

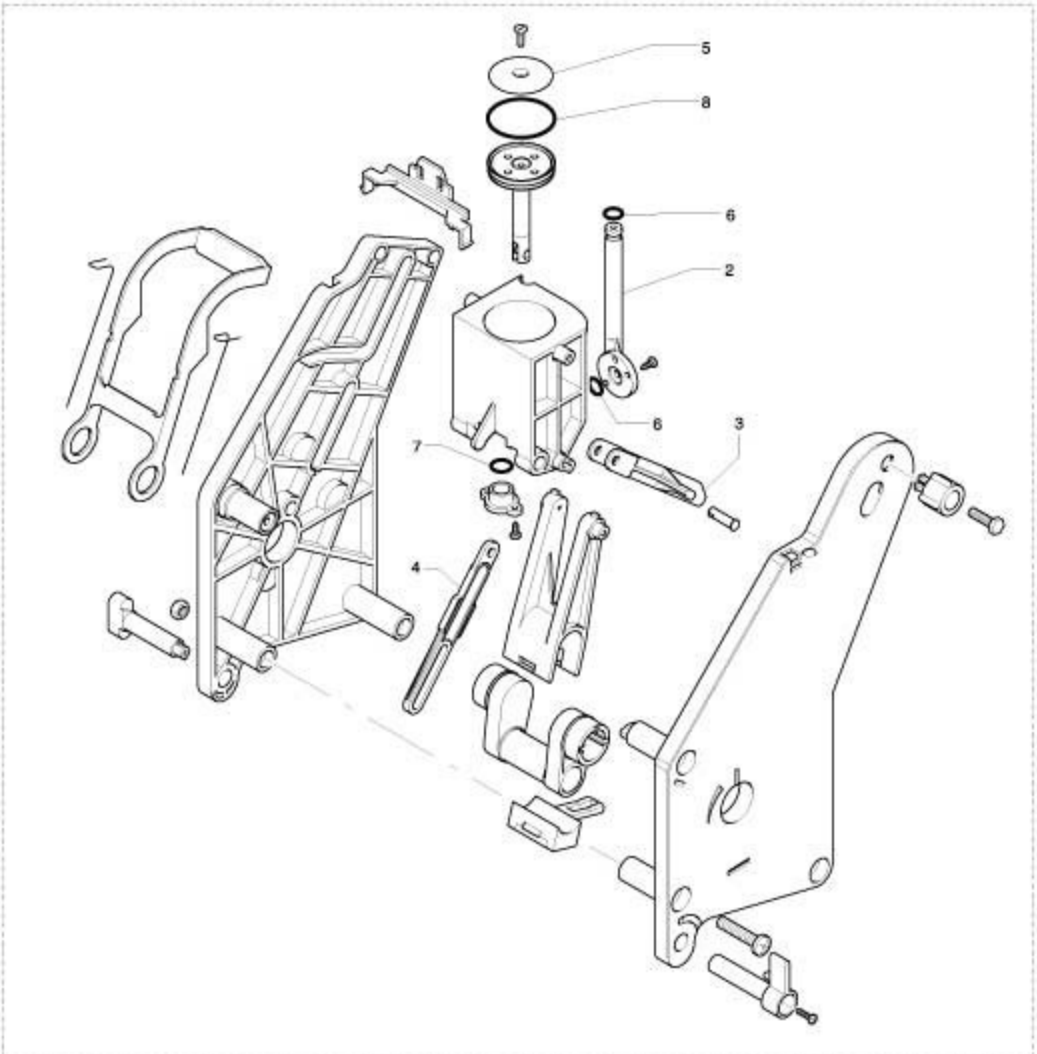
5
8
6
2
6
3
7
4
1

Tav. **11**

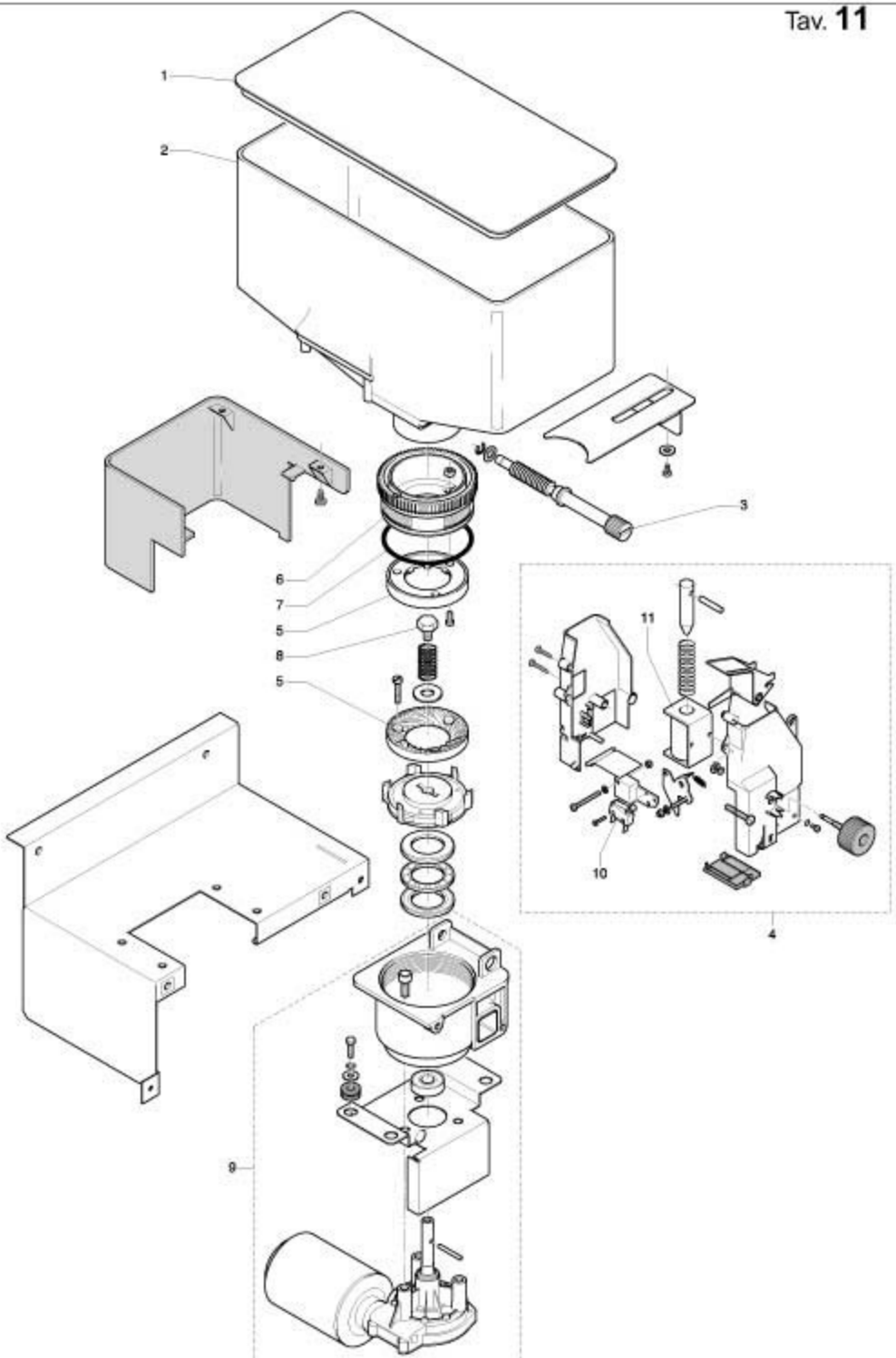

Bianchi

Ed.01/2002

5
1
2
6
7
8
3
9
10

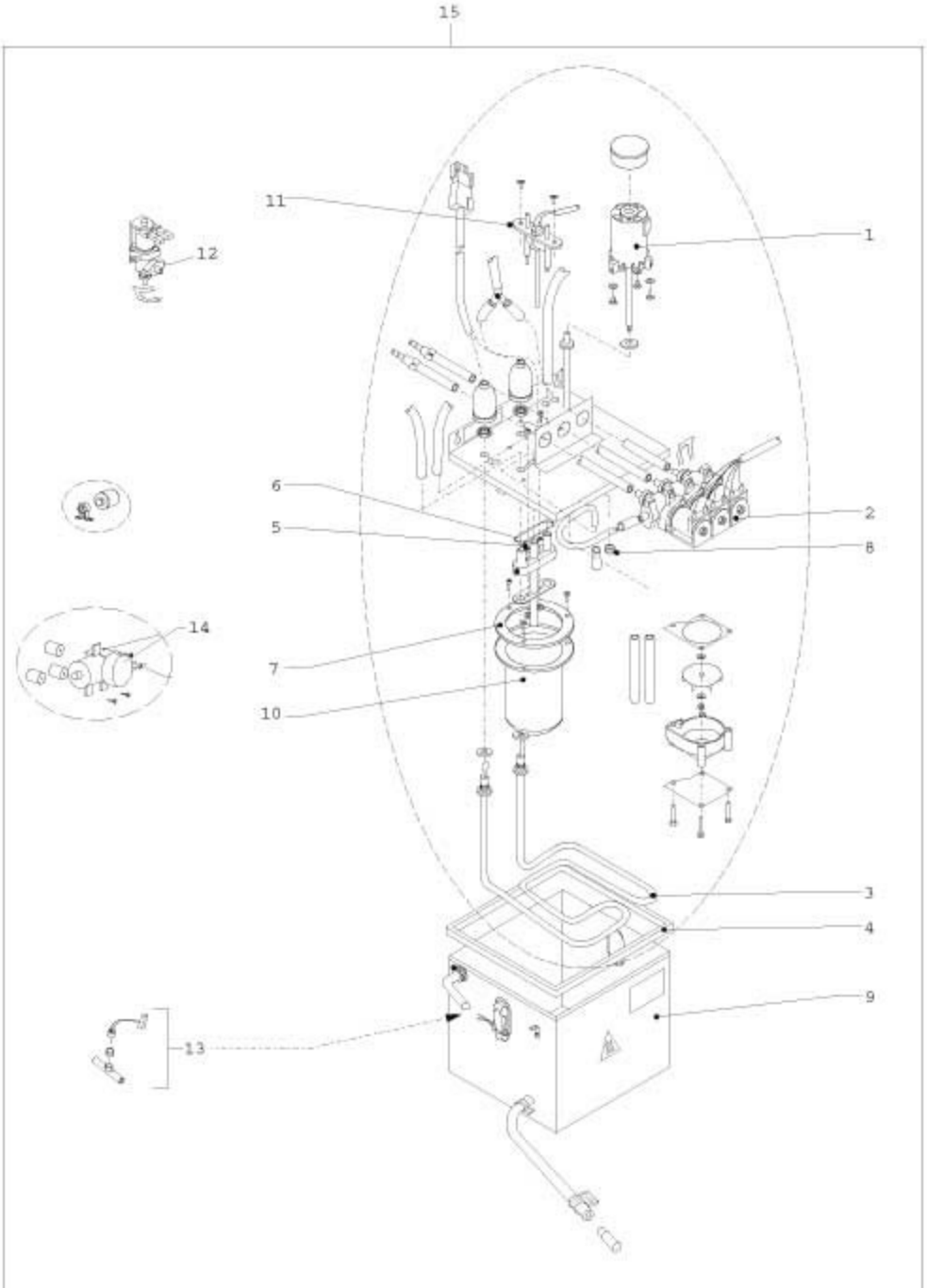
15
11
12
1
6
5
2
8
14
7
10
3
4
9
13