eka®	tipo documento: ESPLOSO - EXPLODED VIEW – VUE ECLATEE – EXPLOSIONPLAN – VISTA EXPLODIDA - В РАЗОБРАННОМ ВИДЕ	cod. identificazione X:\Sgq\PRODOTTI\1 - FORNI\FORNO ELETTRICO\LEka\ESPLOSI - Forno Elettrico 40 60 90 - LEka\Linea MKFExploded view MKF1111S rev.0
	titolo documento/identificazione:: MKF1111S	
	revisione: Rev. 0	

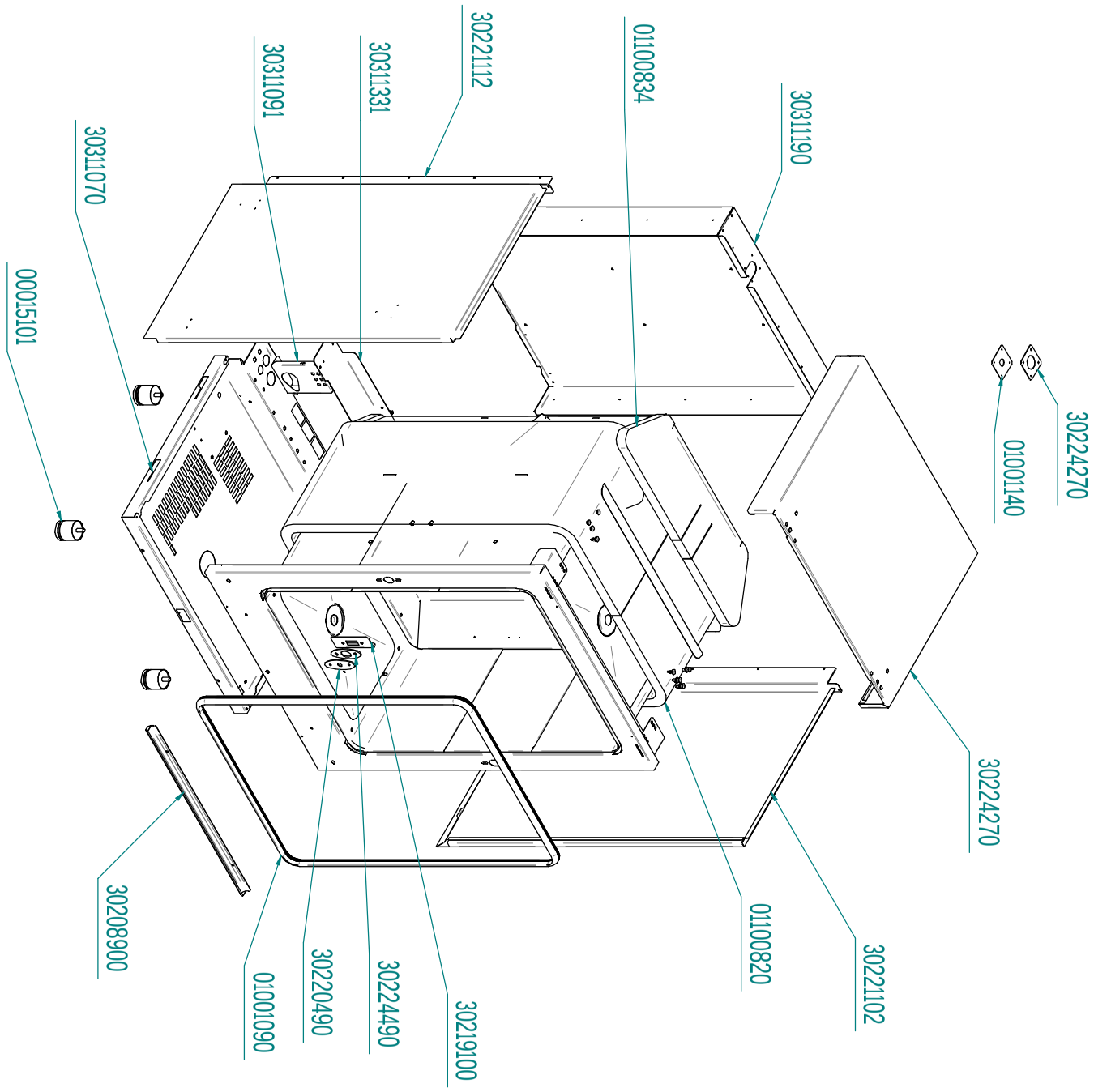

eka®	tipo documento: ESPLOSO - EXPLODED VIEW – VUE ECLATEE – EXPLOSIONPLAN – VISTA EXPLODIDA - В РАЗОБРАННОМ ВИДЕ	cod. identificazione X:\Sgq\PRODOTTI\1 - FORNI\FORNO ELETTRICO\LEka\ESPLOSI - Forno Elettrico 40 60 90 - LEka\Linea MKFExploded view MKF1111S rev.0
	titolo documento/identificazione:: MKF1111S	
	revisione: Rev. 0	

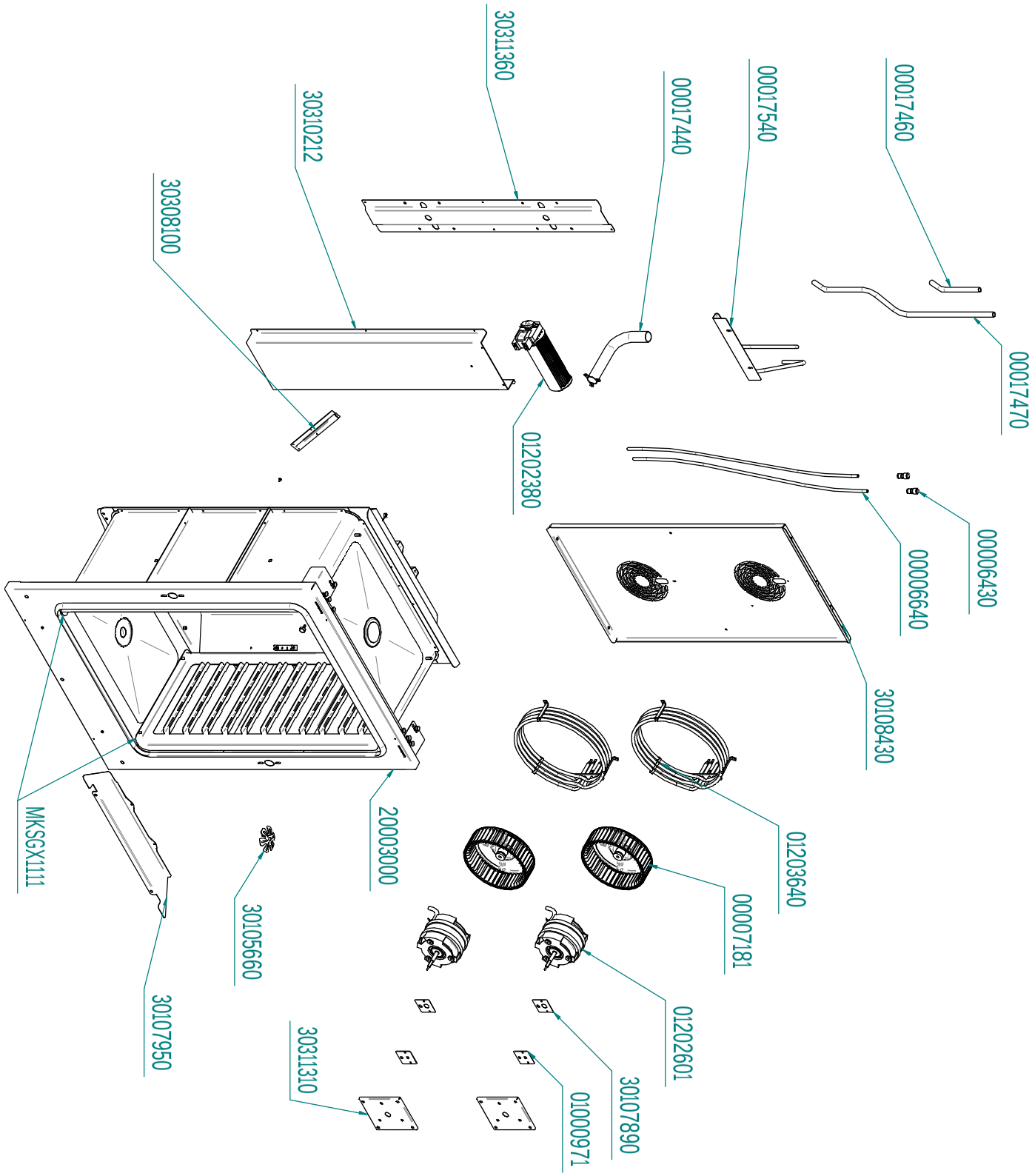

	tipo documento:	cod. identificazione
eka®	ESPLOSO - EXPLODED VIEW – VUE ECLATEE – EXPLOSIONPLAN – VISTA EXPLODIDA - В РАЗОБРАННОМ ВИДЕ	X:\Sgq\PRODOTTI\1 - FORNI\FORNO ELETTRICO\LEka\ESPLOSI - Forno Elettrico 40 60 90 - LEka\Linea MKFExploded view MKF1111S rev.0
	titolo documento/identificazione:: MKF1111S	
	revisione: Rev. 0	

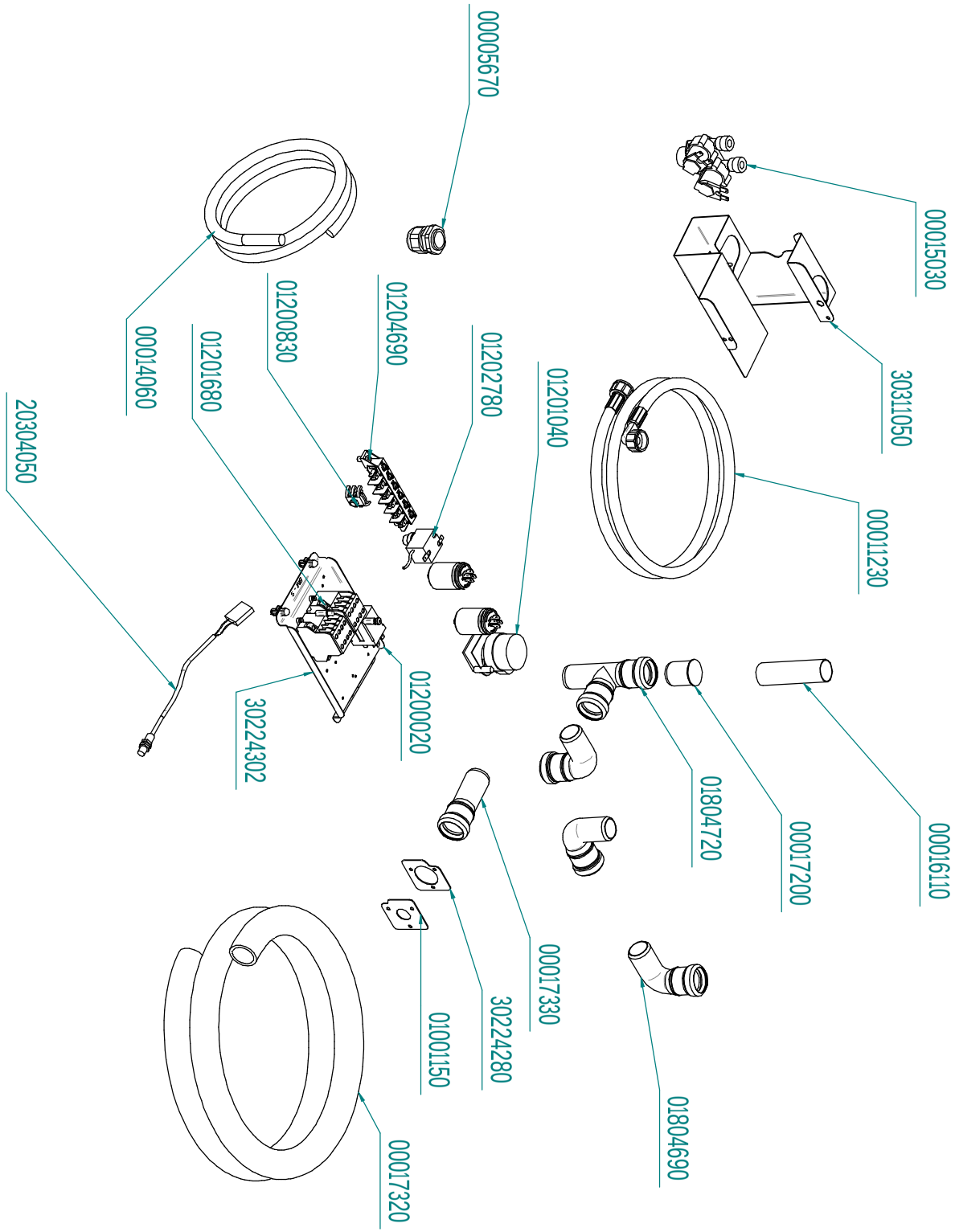
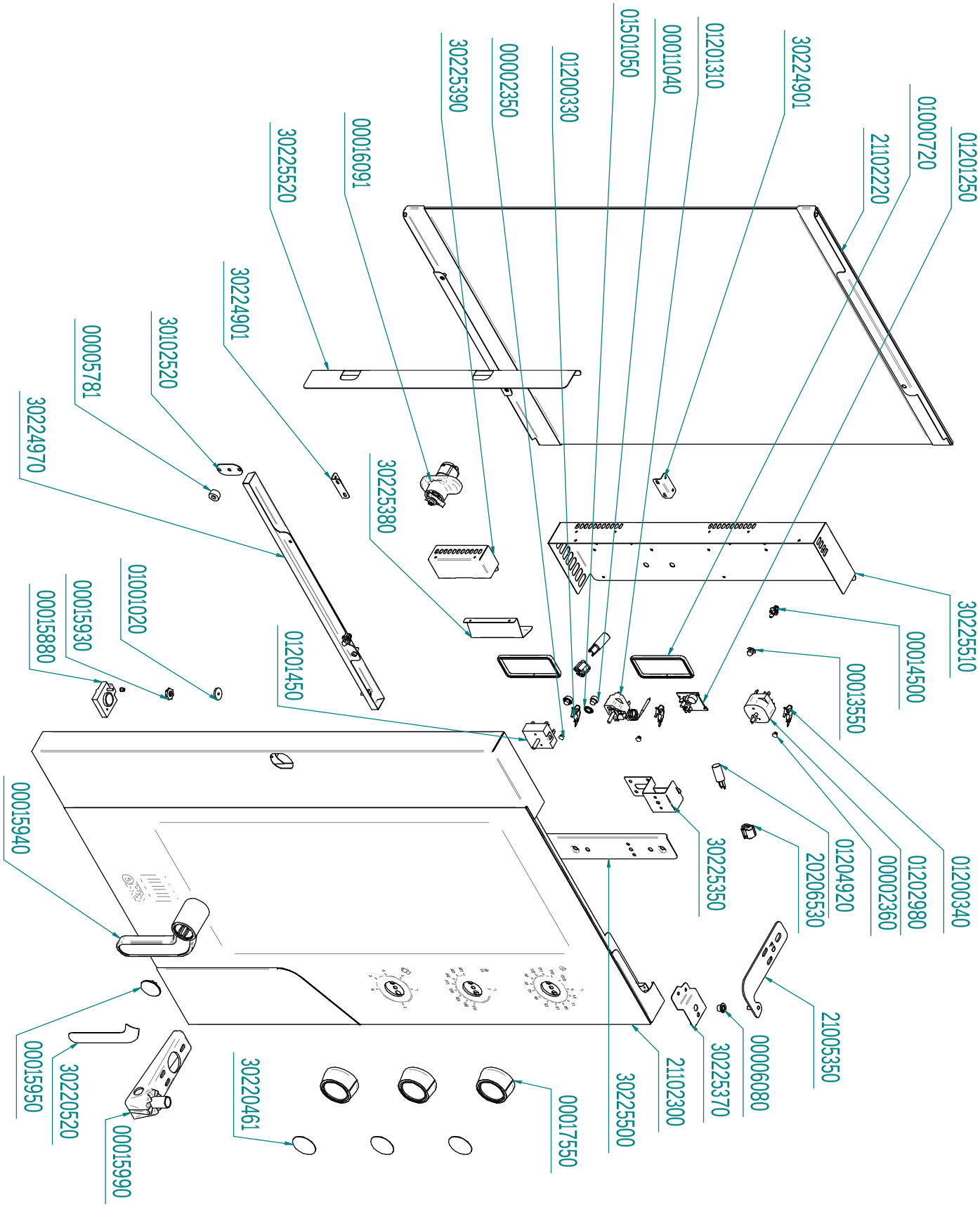
	tipo documento:	cod. identificazione
eka®	ESPLOSO - EXPLODED VIEW – VUE ECLATEE – EXPLOSIONPLAN – VISTA EXPLODIDA - В РАЗОБРАННОМ ВИДЕ	X:\Sgq\PRODOTTI\1 - FORNI\FORNO ELETTRICO\LEka\ESPLOSI - Forno Elettrico 40 60 90 - LEka\Linea MKFExploded view MKF1111S rev.0
	titolo documento/identificazione:: MKF1111S	
	revisione: Rev. 0