TIZIANO

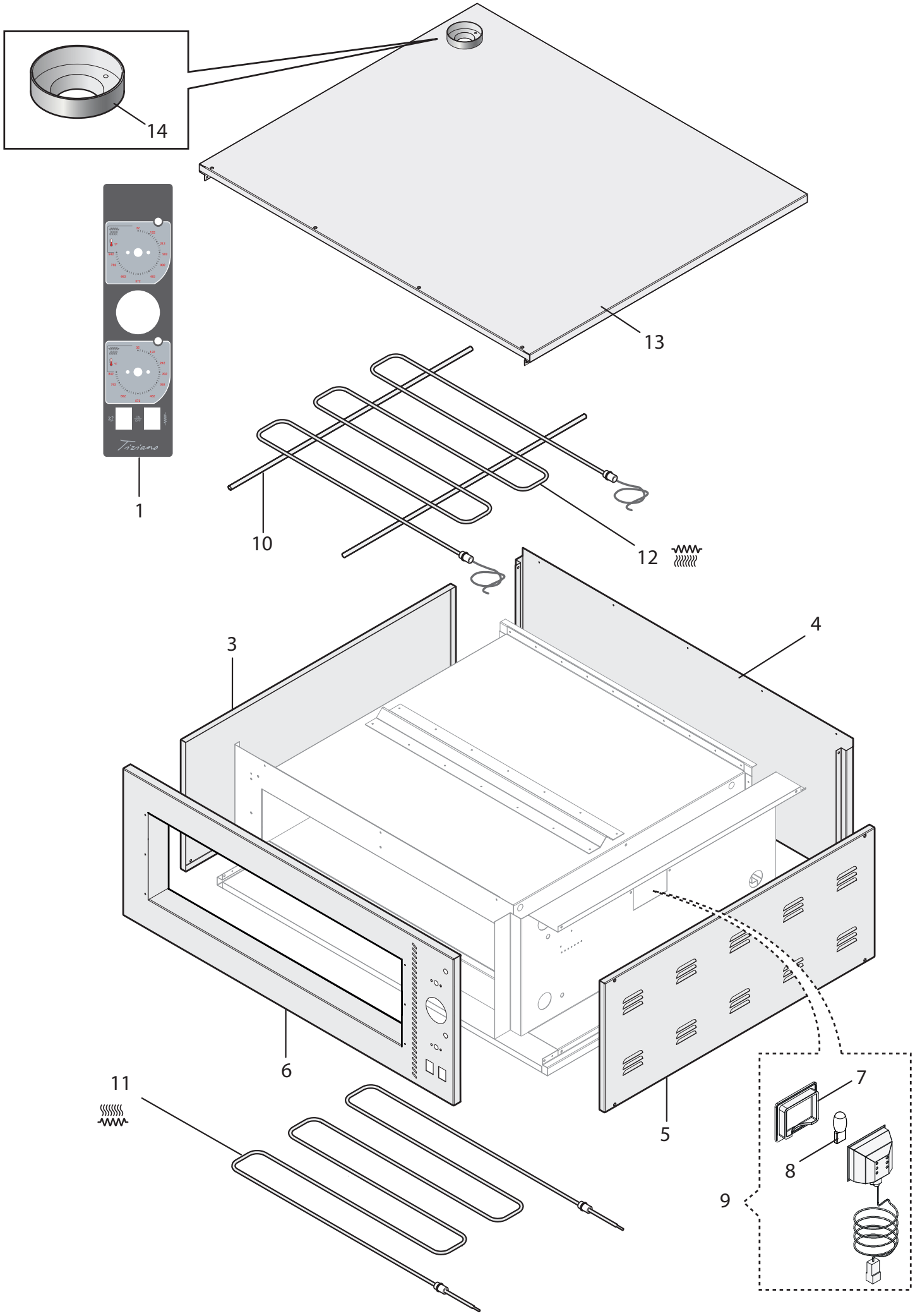

TIZIANO	TZ435_1M_3-N-400V_CP_QE2_2T	TAV1

CODICE CODE CÒDIGO	CODE CODE маши́нный код	DESCRIZIONE SIGNALEMENT DESCRIPCIÓN	DESCRIPTION BESCHREIBUNG описание	POS
71000000		FRONTALE POLICARBONATO FRONT POLYKARBONAT FRENTE DE POLICARBONATO	POLYCARBONATE FRONT PANNEAU FRONTAL POLYCARBONATE ФРОНТАЛЬНАЯ ПАНЕЛЬ ИЗ ПОЛИКАРБОНАТА	1
80200204		PANNELLO SINISTRO PANEEL LINKS PANEL IZQUIERDO	LEFT PANEL PANNEAU GAUCHE ЛЕВАЯ ПАНЕЛЬ	3
80200183		SCHIENA RÜCKWAND RESPALDO	BACK DOS СТЕНКА	4
80200244		PANNELLO DESTRO PANEEL RECHTS PANEL DERECHO	RIGHT PANEL PANNEAU DROIT ПРАВАЯ ПАНЕЛЬ	5
80210003		FACCIATA COMPLETA VOLLSTÄNDIGE FASSADE PARTE EXTERIOR COMPLETA	COMPLETE FRONT FAÇADE COMPLÈTE ПЕРЕДНЯЯ ПАНЕЛЬ В СБОРЕ	6
71200001		VETRO PORTALAMPADA 65X80 GLAS LAMPENFASSUNG 65X80 VIDRIO PORTALÁMPARA 65X80	BULB HOLDER GLASS 65X80 VERRE PORTE-AMPOULE 65X80 СТЕКЛО ЛАМПОВОГО ПАТРОНА 65X80	7
70600270		LAMPADA G4 12V 20W 300°C LAMPE G4 12V 20W 300°C LÁMPARA G4 12V 20W 300°C	BULB G4 12V 20W 300°C AMPOULE G4 12V 20W 300°C ЛАМПА G4 12 В 20 ВТ 300°C	8
70600190		PORTALAMPADA BJB 65X80 12V G4 COMPLETO LAMPENFASSUNG BJB 65X80 12V G4 KOMPLETT PORTALÁMPARA BJB 65X80 12V G4 COMPLETO	LAMP HOLDER BJB 65X80 12V G4 COMPLETE PORTE-AMPOULE BJB 65X80 12V G4 COMPLET ЛАМПОВЫЙ ПАТРОН BJB 65X80 12 В G4 В СБОРЕ	9
80250004		SOSTEGNO RESISTENZE SUPERIORI HALTERUNG OBERE WIDERSTÄNDE SOSTÉN RESISTENCIAS SUPERIORES	TOP HEATING ELEMENT SUPPORT SUPPORT RÉSISTANCES SUPÉRIEURES ОПОРА ВЕРХНИХ РЕЗИСТОРОВ	10
70800004		RESISTENZA 230V 2000W WIDERSTAND 230V 2000W RESISTENCIA 230V 2000W	HEATING ELEMENT 230V 2000W RÉSISTANCE 230V 2000W РЕЗИСТОР 230 В 2000 Вт	11
70800029		RESISTENZA CON CAVO 230V 3200W WIDERSTAND MIT KABEL 230V 3200W RESISTENCIA CON CABLE 230V 3200W	HEATING ELEMENT WITH CABLE 230V 3200W RÉSISTANCE AVEC CABLE 230V 3200W РЕЗИСТОР С КАБЕЛЕМ 230 В 3200 Вт	12
80200174		COPERCHIO DECKEL TAPA	COVER COUVERCLE КРЫШКА	13
80260000		GHIERA CAMINO ZINCATA RINGMUTTER KAMIN VERZINKAT BRIDA CHIMENEA GALVANIZADA	GALVANIZED CHIMNEY RING BAGUE CHEMINÉE GALVANISÉE ЗАЖИМНОЕ КОЛЬЦО ДЫМОВОЙ ТРУБЫ ОЦИНК.	14

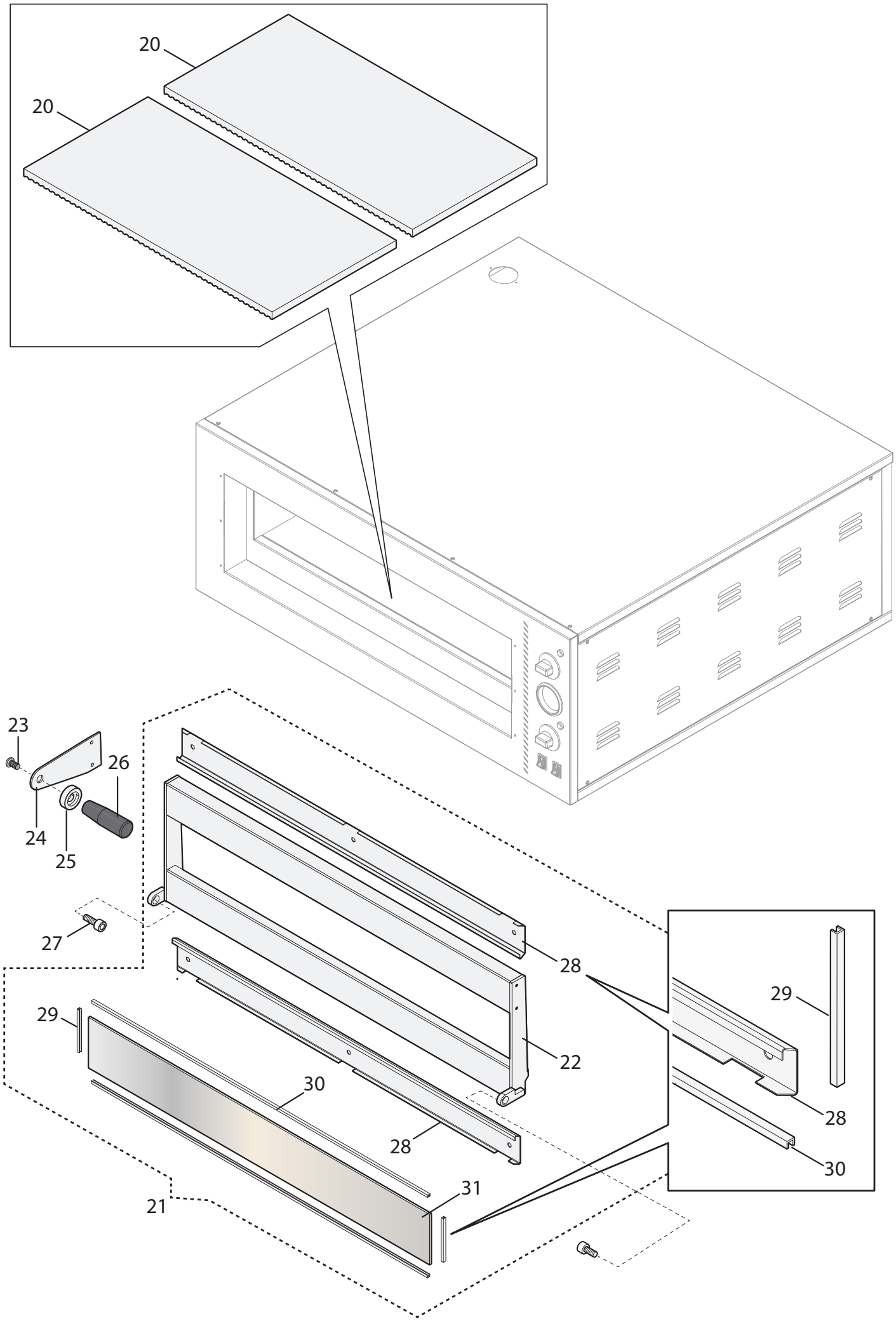

TIZIANO	TZ435_1M_3-N-400V_CP_QE2_2T	TAV2

CODICE CODE CÒDIGO	CODE CODE маши́нный код	DESCRIZIONE SIGNALEMENT DESCRIPCIÓN	DESCRIPTION BESCHREIBUNG описание	POS
71100004		MATTONE CORDIERITE 716x358x19 mm CORDIERIT-ZIEGEL 716x358x19 mm LADRILLO CORDIERITA 716x358x19 mm	CORDIERITE BRICK 716x358x19 mm BRIQUE CORDIÉRITE 716x358x19 mm КИРПИЧ ИЗ КОРДИЕРИТА 716x358x19 мм	20
80220003		PORTA COMPLETA KOMPLETTE TÜR PUERTA COMPLETA	COMPLETE DOOR PORTE COMPLÈTE ДВЕРЬ В СБОРЕ	21
80210023		STRUTTURA PORTA STRUKTUR TÜR ESTRUCTURA DE LA PUERTA	DOOR STRUCTURE STRUCTURE PORTE КАРКАС ДВЕРИ	22
70200004		VITE INOX TBE M12x30 A2 SCHRAUBE TBCE A2 M12x30 TORNILLO TBCE A2 M12x30	TBCE SCREW A2 M12x30 VIS TBHC A2 M12x30 ВИНТ ШЕСТИГРАННЫМ A2 M12x30	23
80250040		MANIGLIA PORTA TÜRGRIFF MANILLA PUERTA	DOOR HANDLE POIGNÉE PORTE РУЧКА ДВЕРИ	24
70400040		RONDELLA UNTERLEGSCHEIBE ARANDELA	WASHER RONDELLE ШАЙБА	25
70400030		MANOPOLA KNAUF PERILLA	HANDLE BOUTON РУЧКА	26
70200180		VITE TCEI M8x16 ZN SCHRAUBE TCEI M8x16 ZN TORNILLO TCEI M8x16 ZN	TCEI SCREWS M8x16 ZN VIS TCEI M8x16 ZN ВИНТ С ЦИЛИНДР. ГОЛ. И ШЕСТИГР. ШЛИЦЕМ M8x16 ZN	27
80200283		PROFILO FERMAVETRO PORTA GLASHALTERUNGSPROFIL TÜR PERFIL BLOQUEO VIDRIO PUERTA	DOOR GLAZING PROFILE PROFILÉ PARCLOSE PORTE ПРОФИЛЬ ДЕРЖАТЕЛЯ СТЕКЛА ДВЕРИ	28
70100100		GUARNIZIONE ALLUMINIO L.95 mm ALUMINIUMDICHTUNG L.95 mm JUNTA DE ALUMINIO L.95 mm	ALUMINUM GASKET L.95 mm JOINT ALUMINIUM L.95 mm ПРОКЛАДКА АЛЮМИНИЕВАЯ L.95 мм	29
70100135		GUARNIZIONE ALLUMINIO L.709 mm ALUMINIUMDICHTUNG L.709 mm JUNTA DE ALUMINIO L.709 mm	ALUMINUM GASKET L.709 mm JOINT ALUMINIUM L.709 mm ПРОКЛАДКА АЛЮМИНИЕВАЯ L.709 мм	30
71200023		VETRO CERAMICO 726X93 mm KERAMIKGLAS 726X93 mm VIDRIO CERÁMICO 726X93 mm	CERAMIC GLASS 726X93 mm VITRE CÉRAMIQUE 726X93 mm КЕРАМИЧЕСКОЕ СТЕКЛО 726X93 mm	31

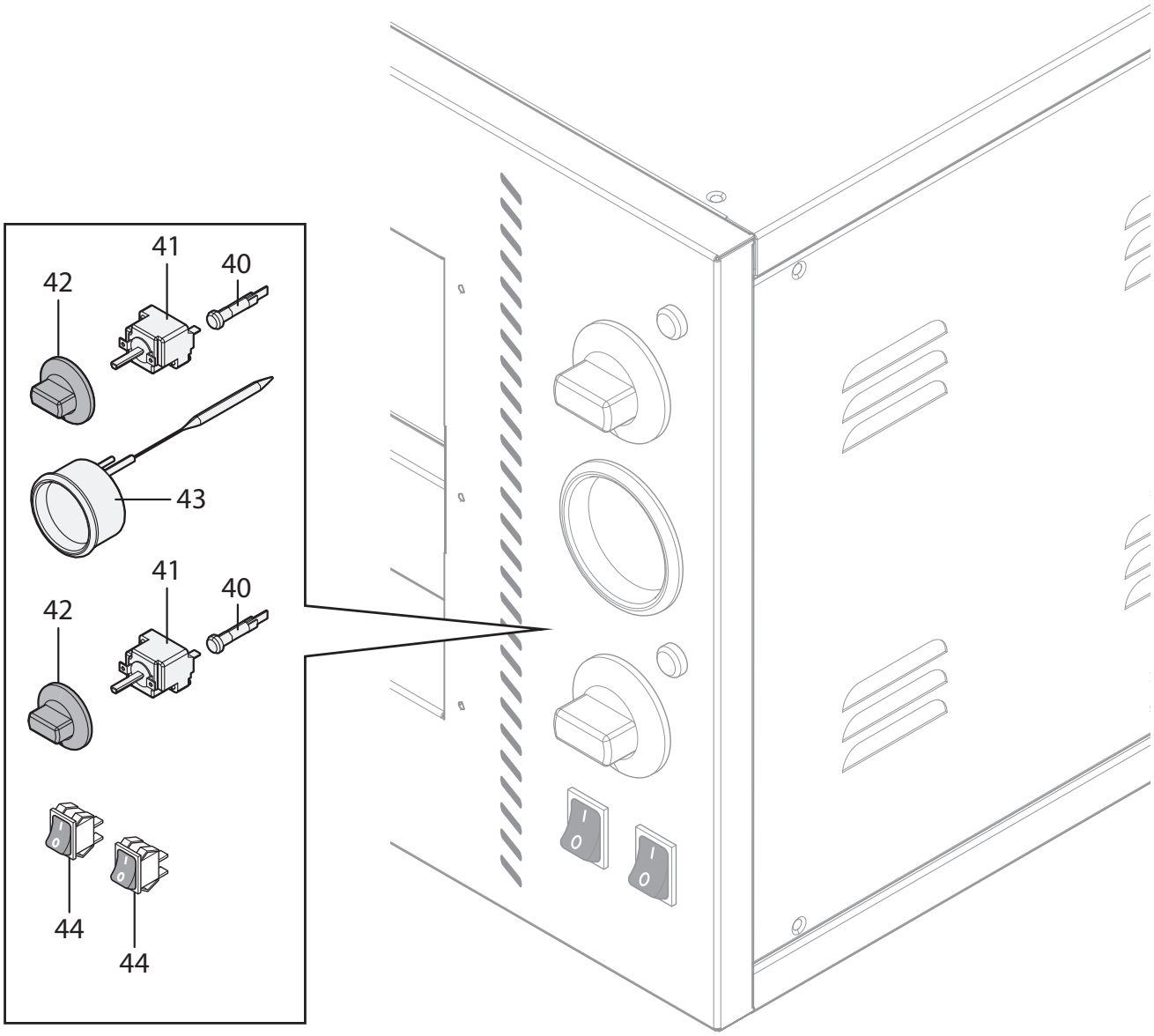
41
40
42
43
41
40
42
44
44

CODICE CODE CÒDIGO	CODE CODE маши́нный код	DESCRIZIONE SIGNALEMENT DESCRIPCIÓN	DESCRIPTION BESCHREIBUNG описание	POS
70600045		LAMPADA SPIA 230V FORNO + GEMMA KONTROLLLEUCHTE 230V OFEN + DECKGLAS LÁMPARA INDICADORA 230V HORNO + LENTE	230V WARNING LAMP OVEN + LIGHT LENS AMPOULE VOYANT 230V FOUR + HUBLOT ИНДИКАТОРНАЯ ЛАМПОЧКА 230 В ПЕЧИ + КОЛПАЧОК	40
70600020		TERMOSTATO MONOFASE 450 C THERMOSTAT EINPHASIG 450°C TERMOSTATO MONOFÁSICO 450 C	SINGLE-PHASE THERMOSTAT 450 C THERMOSTAT MONOPHASÉ 450 C ОДНОФАЗНЫЙ ТЕРМОСТАТ 450 C	41
70400001		MANOPOLA NERA OPACA KNAUF SCHWARZ OPAK PERILLA NEGRA OPACA	BLACK MATT HANDLE BOUTON NOIR MAT РУЧКА ЧЕРНАЯ МАТОВАЯ	42
70500000		PIROMETRO D.60 /°C PYROMETER D.60 /°C PIRÓMETRO D.60 /°C	PYROMETER D.60 /°C PYROMÈTRE D.60/° C ПИРОМЕТР D.60 /°C	43
70600061		INTERRUTTORE VERDE SCHALTER GRÜN INTERRUPTOR VERDE	GREEN SWITCH INTERRUPTEUR VERT ЗЕЛЕНЫЙ ВЫКЛЮЧАТЕЛЬ	44

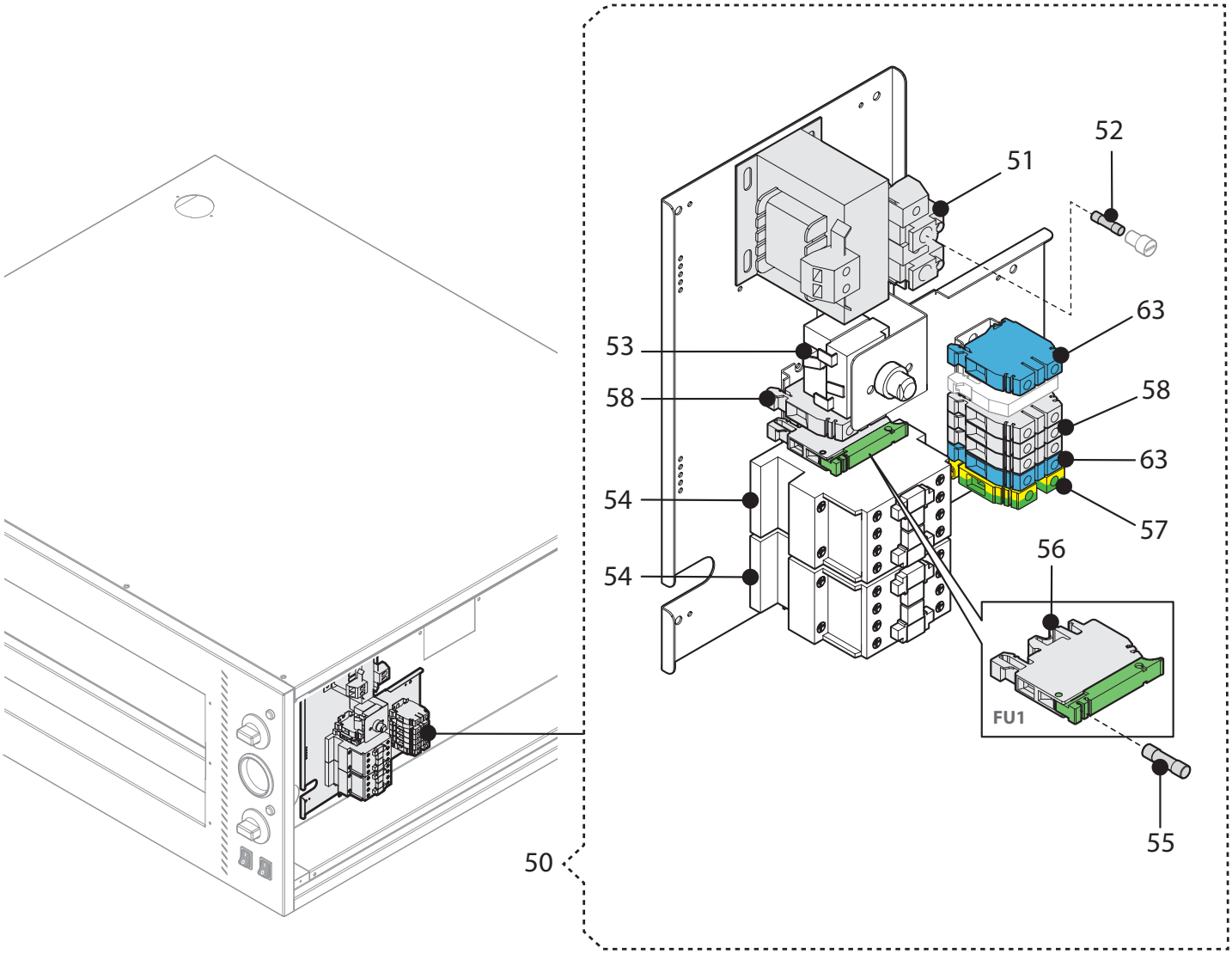
52
51
63
53
58
58
63
54
57
56
54
FU1
55
50

CODICE CODE CÒDIGO	CODE CODE маши́нный код	DESCRIZIONE SIGNALEMENT DESCRIPCIÓN	DESCRIPTION BESCHREIBUNG описание	POS
70912007		CABLAGGIO COMPLETO VOLLSTÄNDIGER BÜGEL SOPORTE COMPLETO	COMPLETE BRACKET ÉTRIER COMPLET КРОНШТЕЙН В СБОРЕ	50
70600315		TRASFORMATORE 230/12V 25VA TRANSFORMATOR 230/12V 25VA TRANSFORMADOR 230/12V 25VA	TRANSFORMER 208/12V 25VA TRASFORMATEUR 208/12V 25VA ТРАНСФОРМАТОР 230/12 25 ВА	51
70600347		FUSIBILE 5x20T 2A SICHERUNG 5x20T 2A FUSIBLE 5x20T 2A	FUSE 5x20T 2A FUSIBLE 5x20T 2A ПЛАВКИЙ ПРЕДОХРАНИТЕЛЬ 5x20T 2A	52
70600011		TERMOSTATO SICUREZZA (FAIL SAFE 500C) SICHERHEITSTHERMOSTAT (FAIL SAFE 500C) TERMOSTATO SEGURIDAD (FAIL SAFE 500C)	SAFETY THERMOSTAT (FAIL SAFE 500C) THERMOSTAT SÉCURITÉ (FAIL SAFE 500C) БЕЗОПАСНЫЙ ТЕРМОСТАТ (FAIL SAFE 500C)	53
70600150		CONTATTORE 3P 9A 230V KONTAKTGEBER 3P 9A 230V CONTACTOR 3P 9A 230V	3P 9A 230V CONTACTOR CONTACTEUR 3P 9A 230V КОНТАКТОР 3P 9A 230V	54
70600349		FUSIBILE 5x20T 6,3A SICHERUNG 5x20T 6,3A FUSIBLE 5x20T 6,3A	FUSE 5x20T 6,3A FUSIBLE 5x20T 6,3A ПЛАВКИЙ ПРЕДОХРАНИТЕЛЬ 5x20T 6,3A	55
70600372		KIT MORSETTO PORTAFUSIBILE KIT KLEMME SICHERUNGSHALTER KIT BORNE PORTAPUSIBLE	FUSE HOLDER TERMINAL KIT KIT BORNE PORTE-FUSIBLE КОМПЛЕКТ ЗАЖИМА ПЛАВКОЙ ВСТАВКИ	56
70600826		MORSETTO TERRA 6MMq G.VERDE MASSEKLEMME 6MMq GELB GRÜN BORNE DE TIERRA 6MMq VERDE AMARILLO	GROUND CLAMP 6MMq YELLOW GREEN BORNE DE TERRE 6MMq JAUNE VERT ЗАЖИМ ЗАЗЕМЛЕНИЯ 6MMq ЖЕЛТЫЙ ЗЕЛЕНЫЙ	57
70600820		MORSETTO GRIGIO 6/35 GRAUE KLEMME 10/35 BORNE GRIS 10/35	GRAY CLAMP 10/35 BORNE GRISE 10/35 СЕРЫЙ ЗАЖИМ 10/35	58
70600825		MORSETTO BLU 6MMq KLEMME BLAU 6MMq BORNE AZUL 6MMq	BLUE CLAMP 6MMq BORNE BLEU 6MMq СИНИЙ ЗАЖИМ 6MMQ	63