| EDIZ. 07/2016 | AH 800 E | TAVOLA AH800-E1 |
|---|---|---|

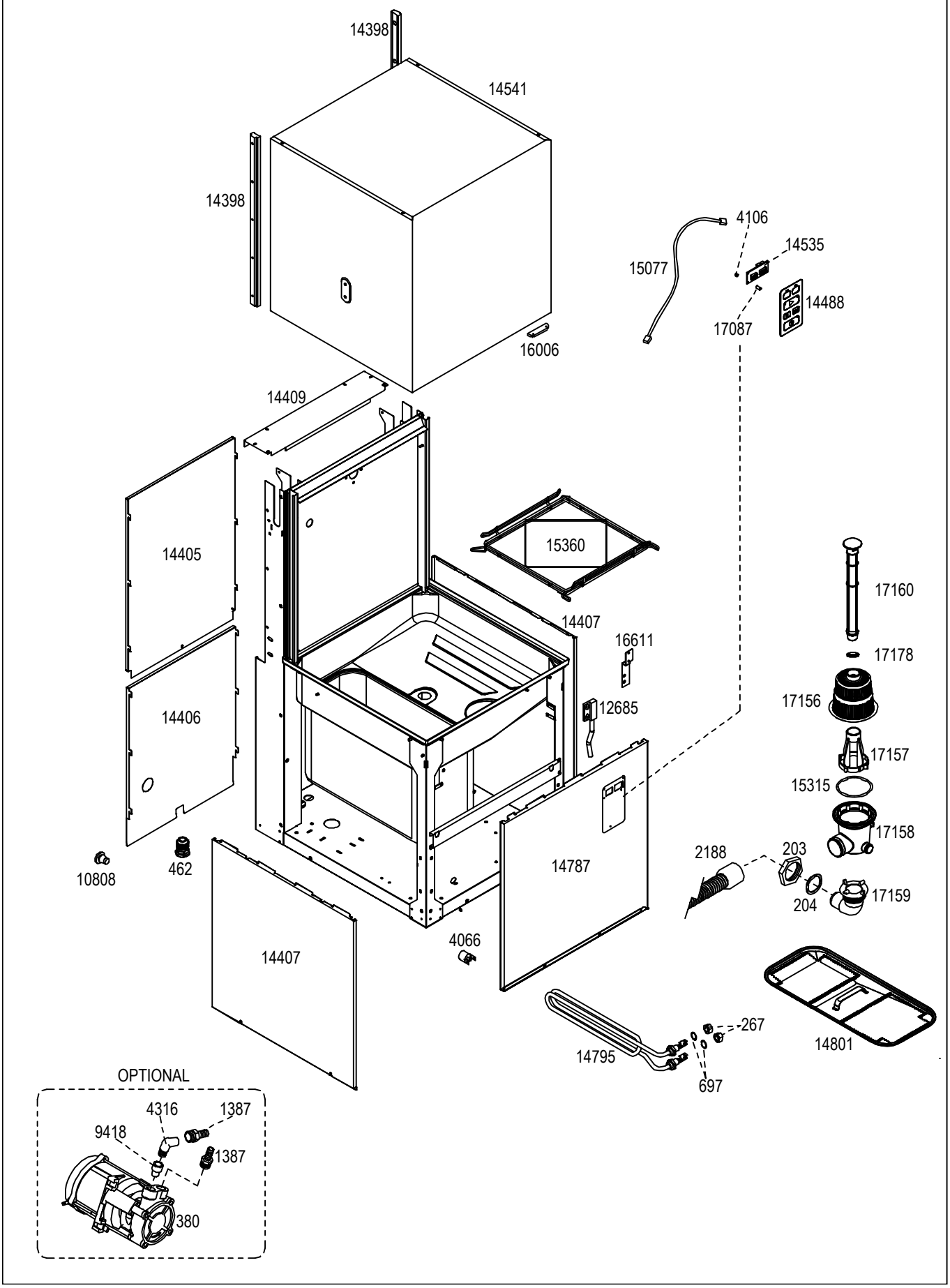

| EDIZ. 07/2016 | AH 800 E | TAVOLA AH800-E2 |
|---|---|---|

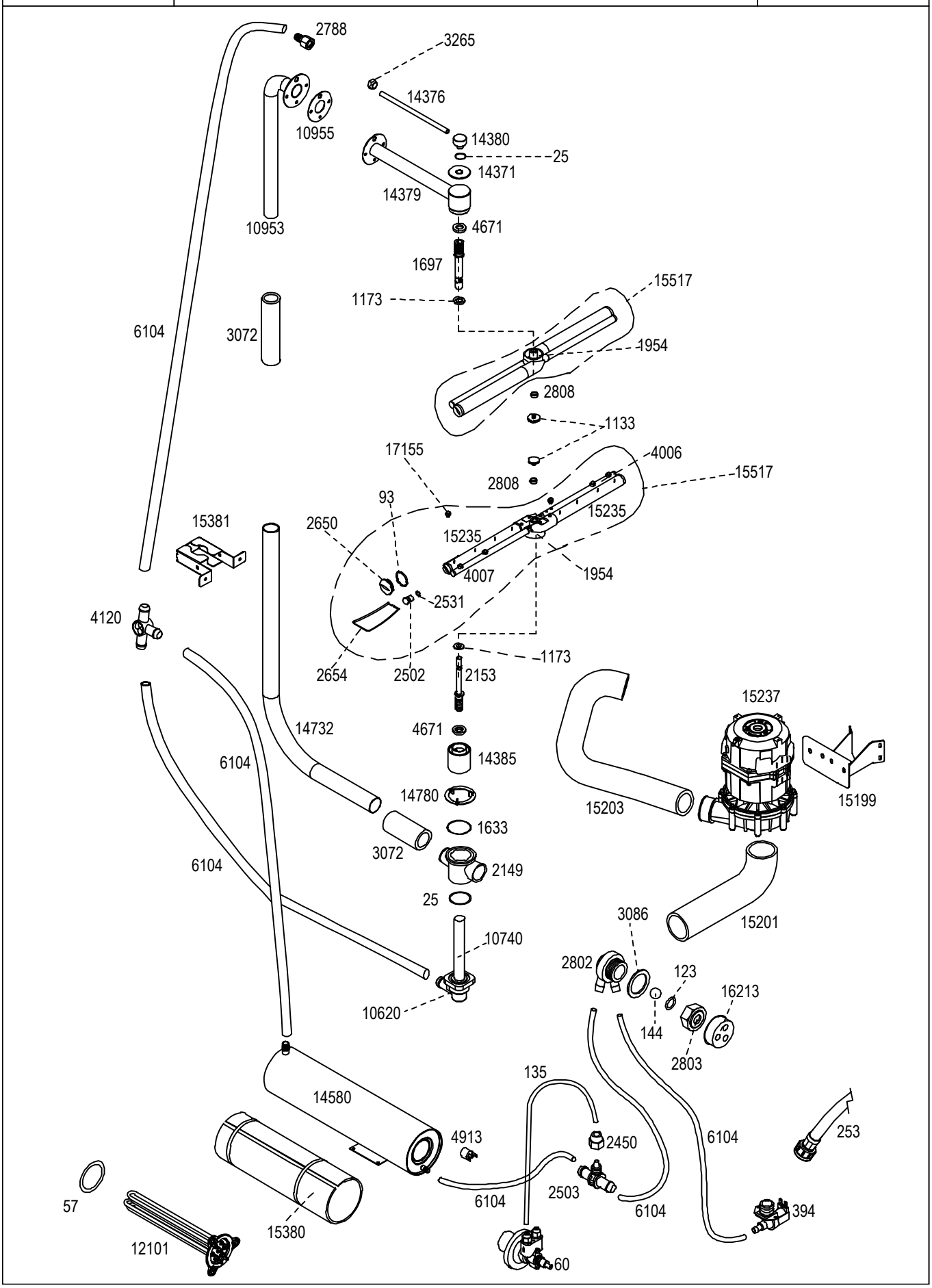
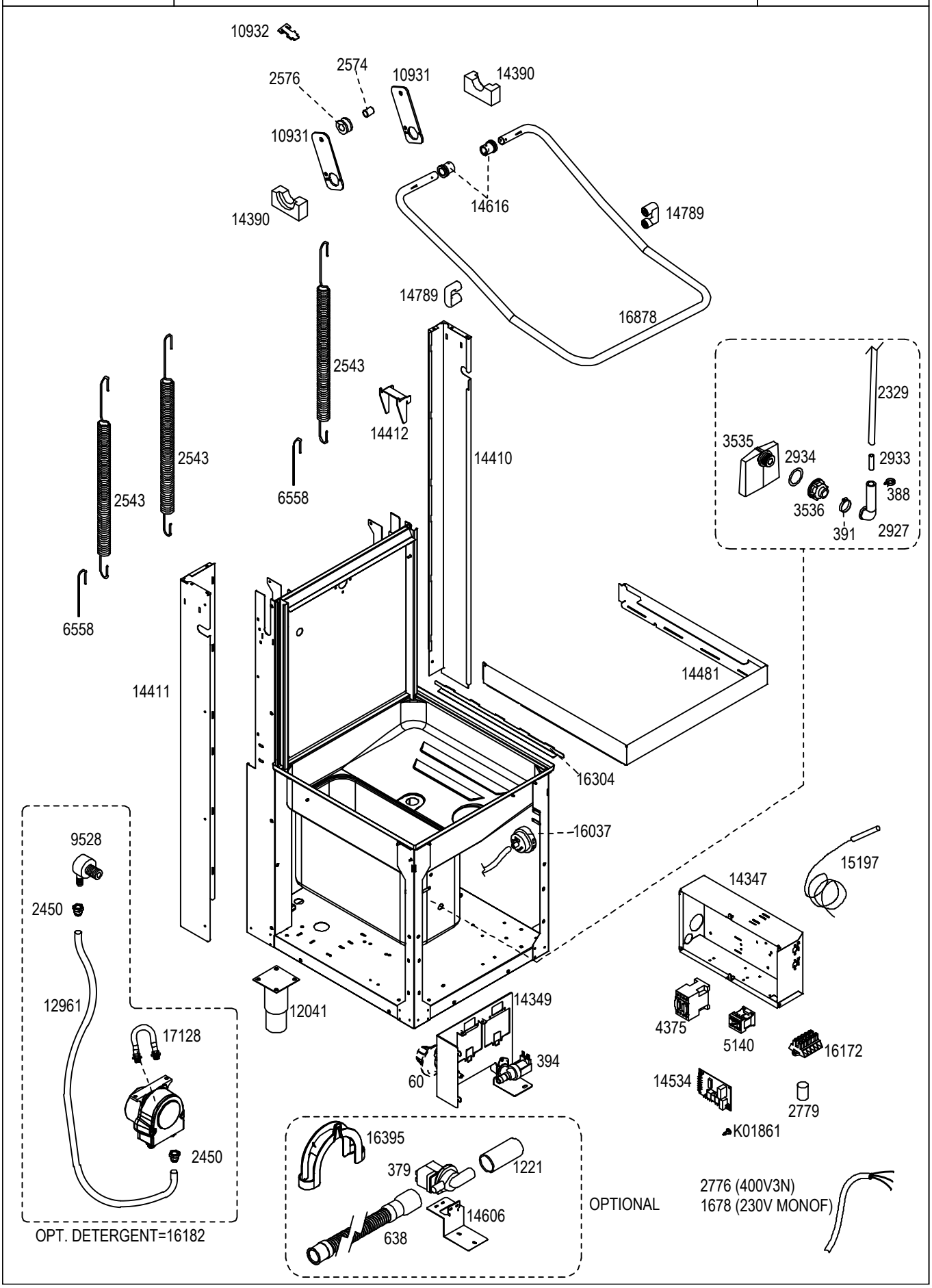
| EDIZ. 07/2016 | AH 800 E | TAVOLA AH800-E3 |
|---|---|---|