EDIZ. 07/2013	AE 38.25	TAVOLA AE3825

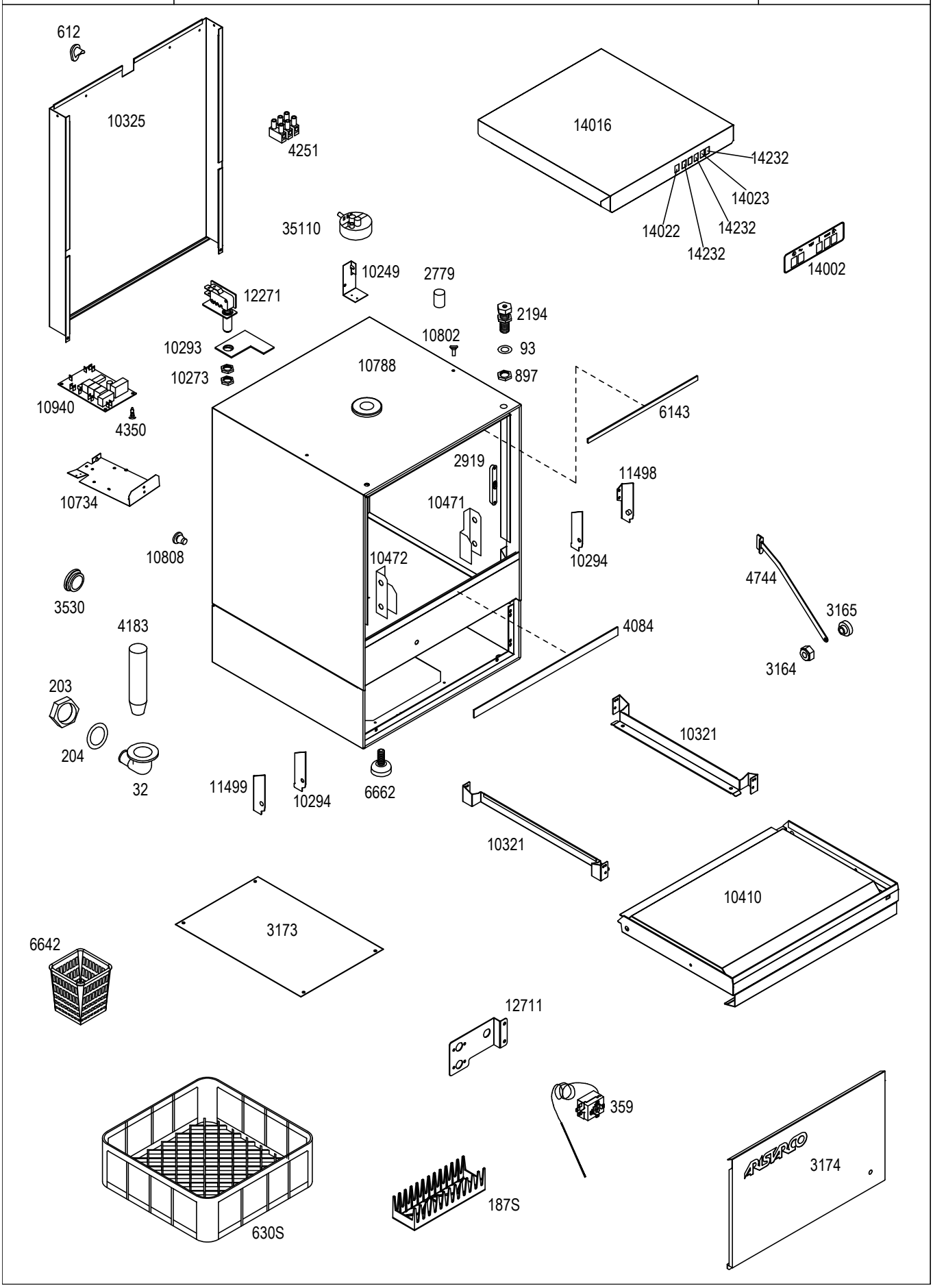
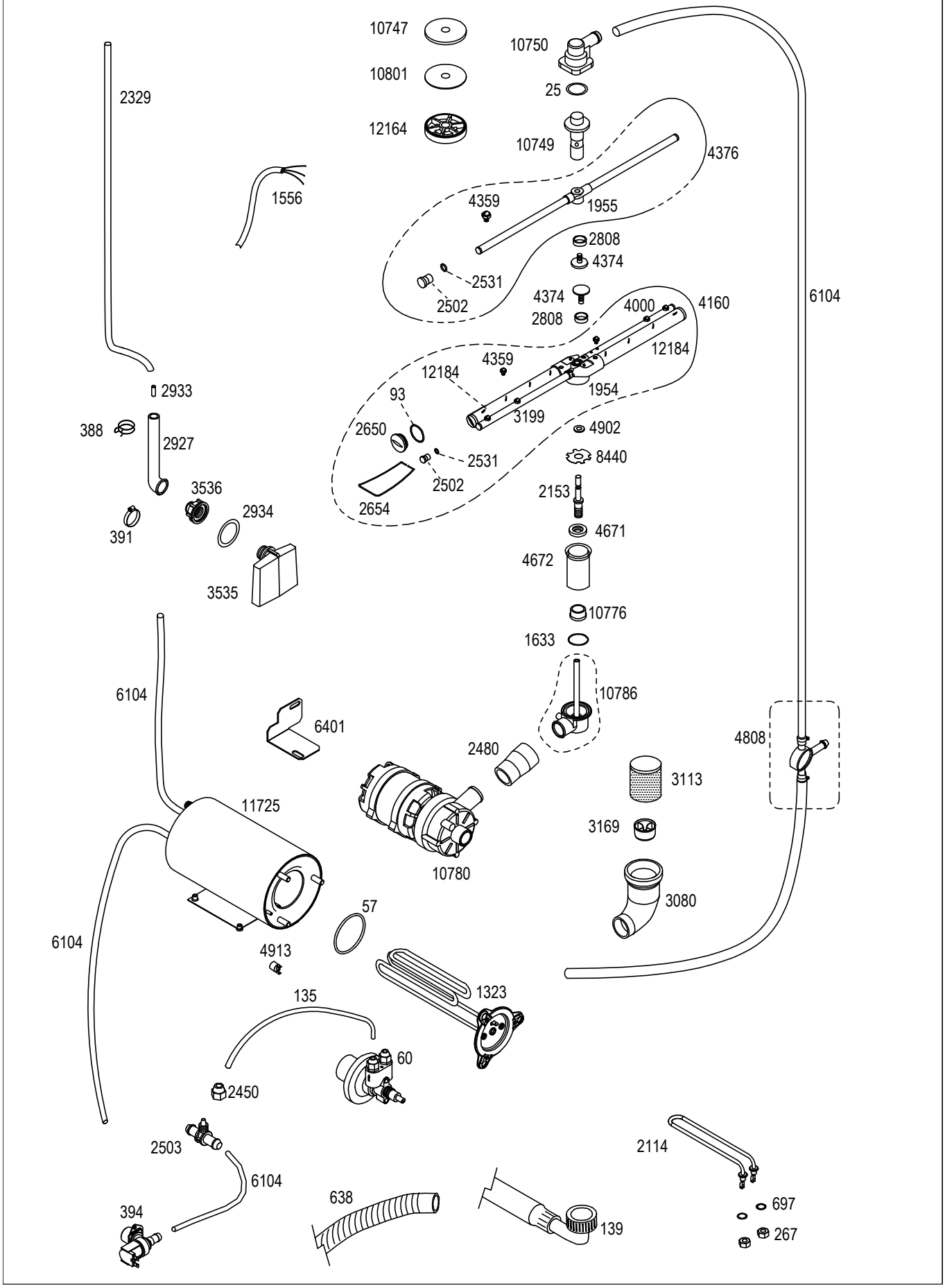
EDIZ. 07/2013	AE 38.25	TAVOLA AE3825-1