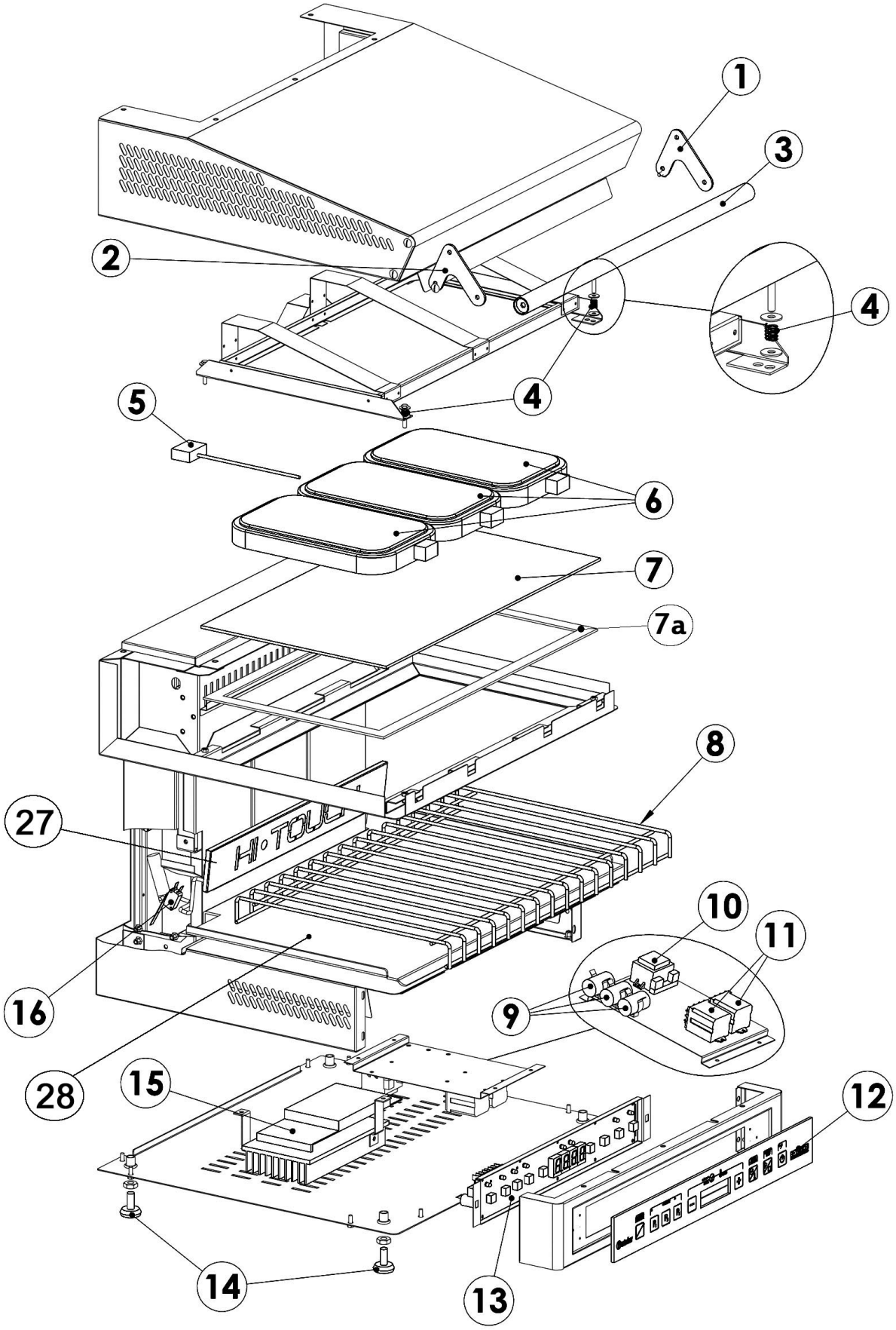

Bartscher	Hi-Light-Lift-Salamander “Premium” Artikel-Nr.: 101547	Explosionszeichnung 02.05.2017	Seite 1/3

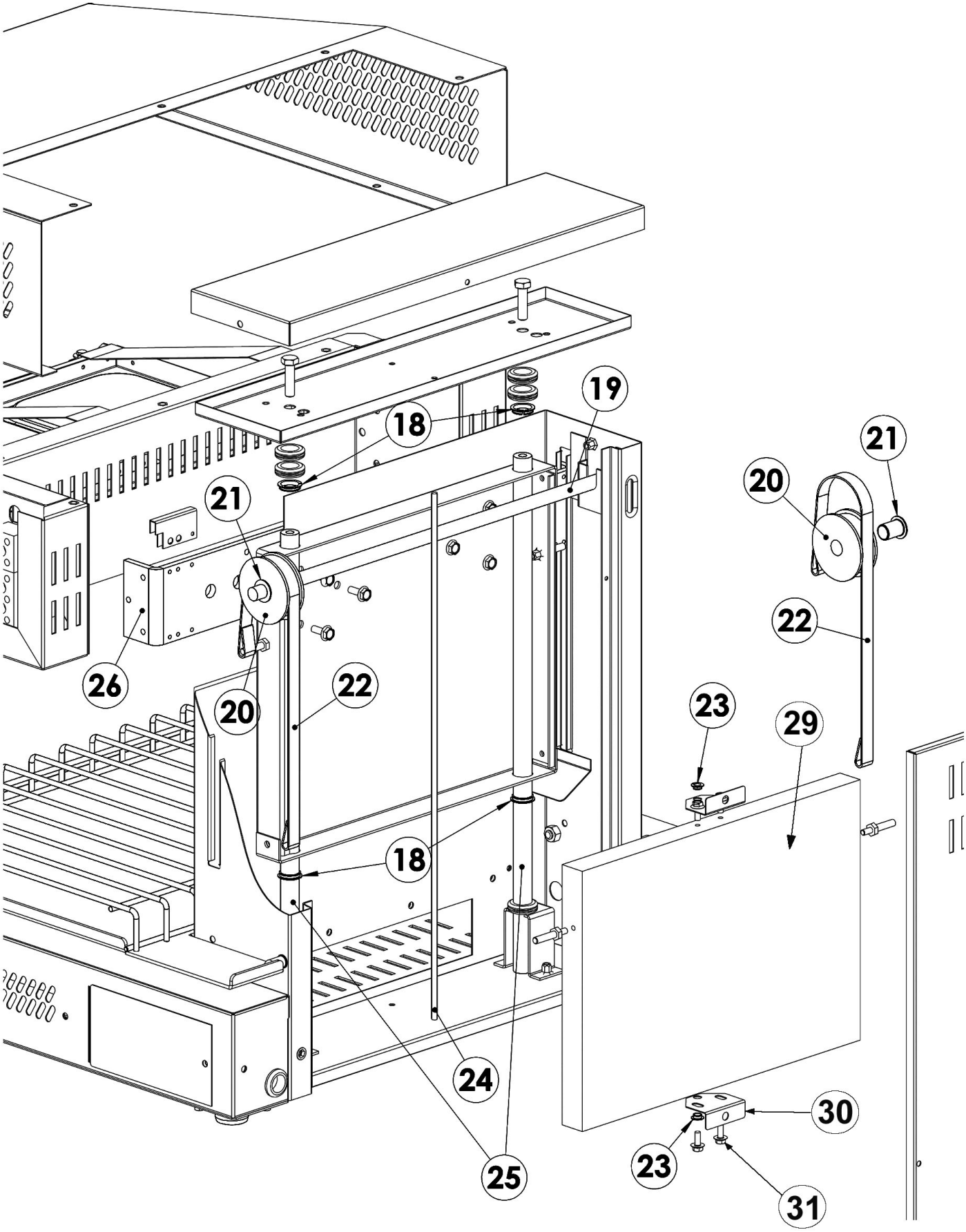

Bartscher	Hi-Light-Lift-Salamander “Premium” Artikel-Nr.: 101547	Explosionszeichnung 02.05.2017	Seite 2/3

Pos.	Artikelbeschreibung	Description of item	Artikel Nr./Item No.
1	Endstück, rechts	End piece, right	E02015991
2	Endstück z. Griff	End piece f. door handle	02016086
3	Griffstange	Handle	02015994
4	Feder	Spring	05900097
5	Thermostat	Thermostat	06010039
6	Heizkörper ohne Regler	Heating element without controller	027676
7	Glasscheibe, gehärtet	Tempered glass	05900800
7a	Dichtung, lfm	Sealing, per meter	04501907
8	Rost	Grid	E02023929
9	Entstörfilter	Noise filter	06090050
10	Transformator, Steuerung, 12 V	Transformer, control, 12 V	06010079
11	Relais FIN. 628382300300	Relay FIN. 628382300300	06041008
12	Bedienblende	Panel cover	E05900867
13	Elektronik	Electronic	06010115
14	Fuß M10, höhenverstellbar	Base M10, height-adjustable	018639
15	Elektronik TRIAC	Electronic TRIAC	06010111
16	Mikroschalter mit 7 cm Fahne	Microswitch with 7 cm lug	018700
18	Lager f. Gegengewicht	Bearing f. counterweight	06090155
19	Trägerstange z. Rad	Support rod f. wheel	02014177
20	Rad, Aluminium	Wheel, aluminium	02013879
21	Buchse f. Umlenkwelle	Bush f. shaft	06090156
22	Gurt z. Gegengewichtführung	Buffer f. counterweight	02013882
23	Buchse	Socket	06090154
24	Führungsschiene	Guide rail	02013873
25	Säule f. Lager	Pillar f. bearing	n.m.lieferbar/n.m.available
26	Haltebügel	Holding bracket	02007990
27	Einschaltblech	Sheet plate	E02023928
28	Krümelblech	Crumb tray	E02023912
29	Rückwand	Rear wall	E02014176
30	Führung	Guide	E02015427
31	Schraube M 5 x 12, verzinkt	Screw M5 x 12, zinc-coated	E05111040
o.Abb/n.pic	Wandkonsole	Wall bracket	100549
o.Abb/n.pic	Bodenplatte	Bottom plate	E02023920A